PENTAIR

2014
PRODUCT CATALOG

PENTAIR AQUATIC SYSTEMS | VALID FROM 16-09-2013 | WWW.PENTAIRPOOLEUROPE.COM

PENTAIR

PENTAIR **ONLINE**

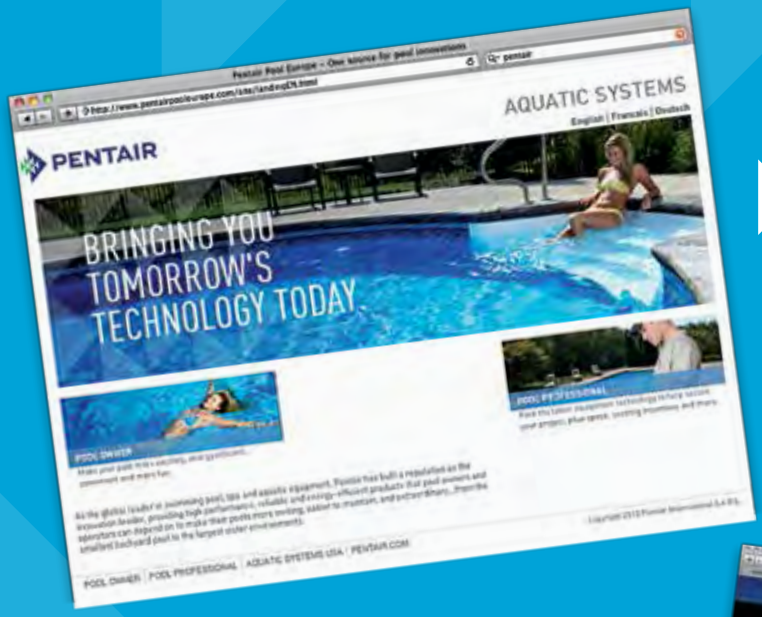

www.pentairpooleurope.com

www.intelliflo.eu

Path to Paradise®

www.pentairpartners.eu

2014 INNOVATIONS

PENTAIR NEW PRODUCTS

ULTRATEMP®-E
HIGH PERFORMANCE HEAT PUMP
(P 96)

ERACER™
PRESSURE-SIDE INGROUND POOL CLEANER
(P 100)

FREEFLO™
HIGH PERFORMANCE POOL PUMPS
(P 76)

PENTAIR SOLENOID DOSING SYSTEM
(P 132)

PSP™-SERIES
COMMERCIAL PLASTIC SELF-PRIMING PUMPS
(P 92)

FRP™-SERIES
COMMERCIAL FIBERGLASS REINFORCED POLYPROPYLENE SAND FILTERS
(P 42)

PENTAIR

Content | Inhaltsverzichnis Inhoudsopgave | Index | Indice | Indice

AUTOMATION 6

Automation / Automatisatie / Automation / Automatización / Automazione

IntelliPool™ 8
IntelliComm™ 15

FILTERS 16

Sand Filters / Sandfilter / Zandfilters / Filtres à sable / Filtros de arena / Filtri a sabbia

ClearPro Technology® 18
Triton® / Triton® II with ClearPro Technology® 20
Triton® II with Pro Valve 22
Tagelus® / Tagelus® II with ClearPro Technology® 24
Cristal-Flo™ SM / Cristal-Flo™ SM with ClearPro Technology® 26
Cristal-Flo™ TM / Cristal-Flo™ TM with ClearPro Technology® 28
Azur™ 30

Cartridge filters / Kartuschenfilter / Patroonfilters / Filtres à cartouches / Filtros de cartucho / Filtri a cartuccia

Clean & Clear™ / Clean & Clear™ Plus 32
System 2™ 34
Posi-Clear™ RP 36

D.E. Filters / Kieselgurfilter / D.E. filters / Filtres à diatomées / Filtros de diatomeas / Filtri a diatomee

Quad D.E.® 38
SEP 100™ D.E. Seperation Tank 40
FRP™ SERIES Commercial filters ***NEW*** 42

FILTER SYSTEMS 50

Sand Filter Systems / Sandfilteranlagen / Zandfiltersystemen / Groupes de filtration à sable / Grupos de filtración de arena / Gruppi filtranti a sabbia

Azur™ with FreeFlo™ Pump ***NEW*** 52
Azur™ with Swimmey™ pump 54
Cristal-Flo™ with FreeFlo™ Pump ***NEW*** 56
Cristal-Flo™ with Swimmey™ pump 58

PUMPS 60

Swimming Pool Pumps / Schwimmbadpumpen / Zwembadpompen / Pompes pour piscines / Bombas para piscinas / Pompe per piscine

IntelliFlo® 62
IntelliFlo® WhisperFlo® VF 64
IntelliFlo® 5PXF™ VSD 65
IntelliFlo® WhisperFlo® VSD 66
IntelliFlo® UltraFlow® VSD 67
IntelliFlo® SW5P6R™ VSD 68
IntelliFlo® WhisperFlo® VF/VSD / IntelliFlo® UltraFlow® VSD / IntelliFlo® SW5P6R™ VSD / IntelliFlo® 5PXF™ VSD 70
Ultraflow® Plus. 72
Superflo® 74
Freeflo™ ***NEW*** 76
Swimmey™. 78
5PXF™. 80
5P6R™ / SW5P6R™. 82
5P2R™ / S5P2R™ 84
5P1R™ 86
5BR™ 88
Boost-rite® 90
PSP-Series Commercial Pumps ***NEW*** 92

HEAT PUMPS 94

Heat Pumps | Wärmepumpen | Warmte Pompen | Pompes à chaleur | Bombas de calor | Pompe di Calore

UltraTemp®-E ***NEW*** 96

CLEANERS 98

Automatic Pool Cleaners / Automatische Schwimmbadreiniger / Automatische zwembadreinigers / Nettoyeurs pour piscines / Limpiafondos automáticos para piscinas / Pulitori automatici lato

Eracer™ ***NEW*** 100
Kreepy Krauly Kreepy Kruiser™ 102
Kreepy Krauly Kreepy Kruiser Pro™ 103
Kreepy Krauly® Lil Shark™ 104
Kreepy Krauly® Sand Shark™ 105

WATER FEATURES 106

Water Features / Wasserattraktionen / Waterattracties / Animation d'eau / Recreación acuática / Acqua ricreazione
MagicStream® Laminar 108
MagicFalls® Water Falls 110
MagicStream® Deck Jet I & II 113

LIGHTS 114

Under Water Lights / Unterwasserscheinwerfer / Zwembadverlichting / Eclairage pour piscines / Iluminación acuática / Faro per piscine
IntelliBrite® 5g Color LED 116
IntelliBrite® Controller ***NEW*** 118
IntelliBrite® 5g White LED 120
Niches 122
Transformers / Transformatoren / Transformatoren / Transformateurs / Transformadores / Transformatori 124

SALT CHLORINATORS 126

Salz Chlorinatoren / Zoutchlorinators / Electrolyseurs de sel / Cloradores salinos / Generatori di cloro a sale
IntelliChlor® 128

DOSING & MEASURING EQUIPMENT 130

Dosiersysteme und Messgeräte / Doseer- & meettoestellen / Equipement de mesure et de dosage / Equipos de dosificación y medición / Sistemi di dosaggio e misurazione
Solenoid Dosing System ***NEW*** 132
Peristaltic Dosing Pump 133

SANITIZERS 134

Dosierer / Doseersystemen / Doseurs / Dosificadores / Dosatori

WHITE GOODS *NEW* 138

Einbauteile / Inbouwstukken / Pièces à sceller / Piezas a empotrar / Materiale per interno

MAINTENANCE ACCESSORIES 144

Reinigung & Zubehör / Reiniging & toebehoren / Matériel d'entretien / Accesorios / Accessori

OTHER 150

Valves / Ventile / Kleppen / Vannes / Válvulas / Valvole 152
Cartridges / Kartuschen / Patronen / Cartouches / Cartuchos / Cartuccie 153
Pump Union Kits & Baskets /Anschluss-Setten und Vorfilterkörbe / Verbindingskitten en Pompmandjes / Kits union et Paniers pompes / Kits de uniones y cestas de bombas / Kit giunti e cestini pompas 154
Pump Motors / Motoren Pumpen / Pompmotoren / Moteurs pompes / Motores de bombas / Motori pompas 155

SPARE PARTS 156

Ersatzteile / Reserve onderdelen / Pièces détachées / Recambios / Parti di ricambio

GENERAL CONDITIONS OF SALE 284

Allgemeine Verkaufsbedingungen / Algemene verkoopsvoorwaarden / Conditions générales de vente
Condiciones generales de venta / Condizioni generali di vendita

PENTAIR AQUATIC SYSTEMS 290

ECO SELECT™ 292

CUSTOMER SUPPORT – KUNDENDIENST – KLANTENDIENST - SERVICE CLIENTÈLE - ASISTENCIA AL CLIENTE - ASSISTENZA CLIENTI

Toekomstlaan 30, B-2200 Herentals, BELGIUM

: 0032 14 25 99 25 - : poolemea@pentair.com - www.pentairpooleurope.com

Copyright - Limited License
Except as specifically permitted herein, no portion of the content on this document may be reproduced in any form or by any mean without the prior written permission of Pentair.

Please note prices are subject to change during 2013/2014.

© 2013 Pentair International LLC. All rights reserved. This document is subject to change without notice.

Copyright – Licence limitée
Sauf expressément autorisé ci-après, aucune partie du contenu de ce document ne peut être reproduite sous toute forme ou par tout moyen sans la permission écrite préalable de Pentair.

Notez que nos prix peuvent subir des modifications durant l'année 2013/2014.

© 2013 Pentair International LLC. Tous droits réservés. Ce document est sujet à modification sans préavis.

Copyright – Eingeschränkte Lizenz
Soweit hierin nicht ausdrücklich zugelassen, dürfen die Inhalte dieses Dokuments ohne vorausgehende schriftliche Genehmigung der Pentair. weder ganz noch auszugsweise und in gleich welcher Form und mit welchen Mitteln vervielfältigt werden.

Wir behalten uns das Recht vor, die Preise während 2013/2014 anzupassen.

© 2013 Pentair International LLC. Alle Rechte vorbehalten. Änderungen der Anleitung vorbehalten.

Copyright – Licencia limitada
Salvo en lo expresamente permitido en el presente documento, se prohíbe la reproducción total o parcial del mismo por cualquier medio sin la previa autorización por escrito de Pentair.

Por favor tenga en cuenta que los precios pueden ser modificados durante el año 2013/2014.

© 2013 Pentair International LLC. Todos los derechos reservados. Este documento está sujeto a cambios sin previo aviso.

Copyright – Beperkte licentie
Behalve zoals hierin specifiek toegestaan, mag geen enkel deel van de inhoud van dit document op om het even welke manier of hoe dan ook gereproduceerd worden zonder de voorafgaande schriftelijke toestemming van Pentair.

Gelieve te noteren dat onze prijzen kunnen veranderen gedurende 2013/2014.

© 2013 Pentair International LLC. Alle rechten voorbehouden Dit document kan worden gewijzigd zonder kennisgeving.

Copyright – Licenza limitata
Se non indicato specificatamente di seguito, nessuna porzione del contenuto di questo documento può essere riprodotta in qualsiasi forma o con qualsiasi mezzo senza preventiva autorizzazione scritta di Pentair.

Vi prego di notare che i nostri prezzi possono cambiare durante l'anno 2013/2014.

© 2013 Pentair International LLC. Tutti i diritti riservati. Il presente documento è soggetto a modifiche senza preavviso.

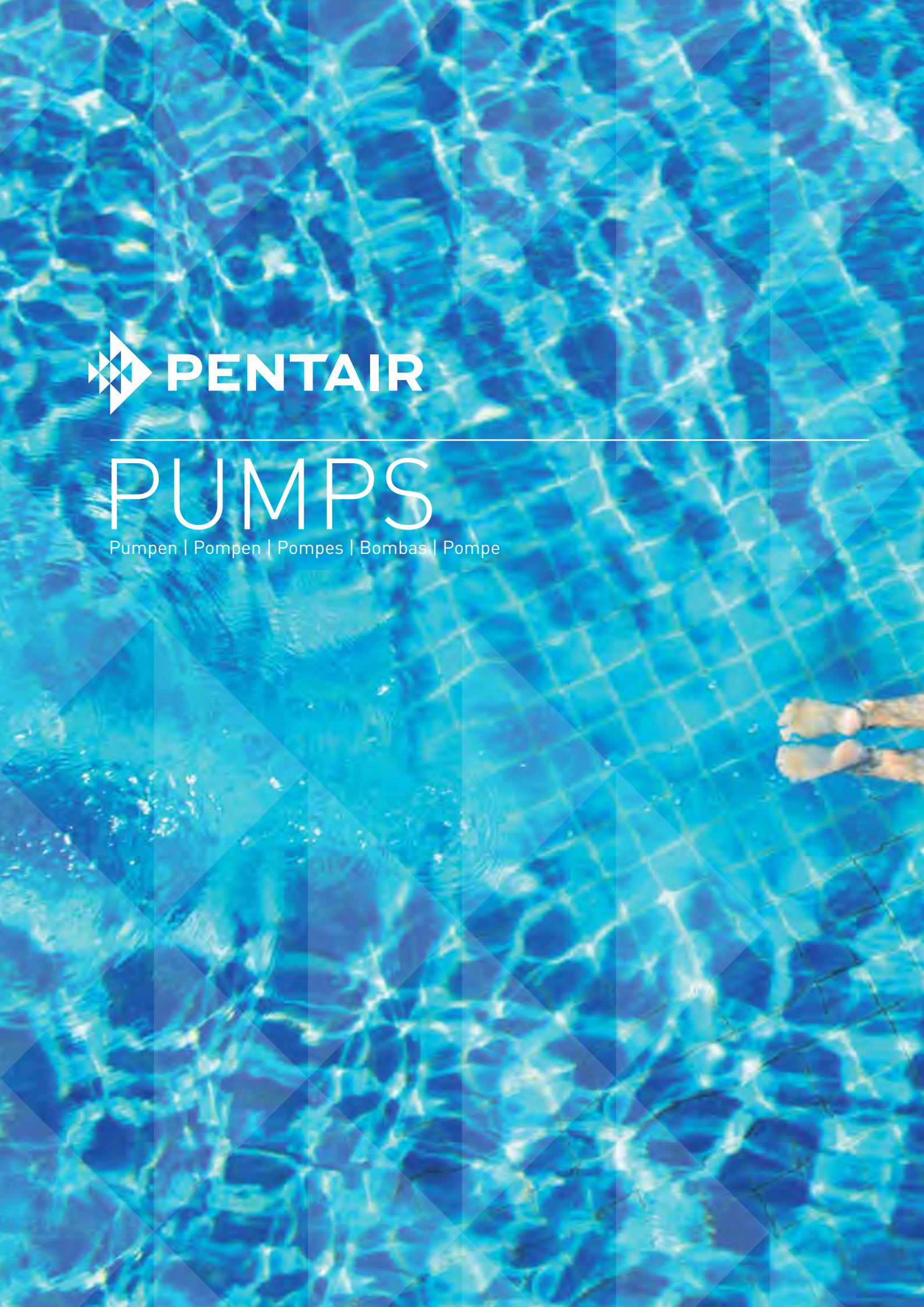

PUMPS

Pumpen | Pompen | Pompes | Bombas | Pompe

INTELLIFLO®

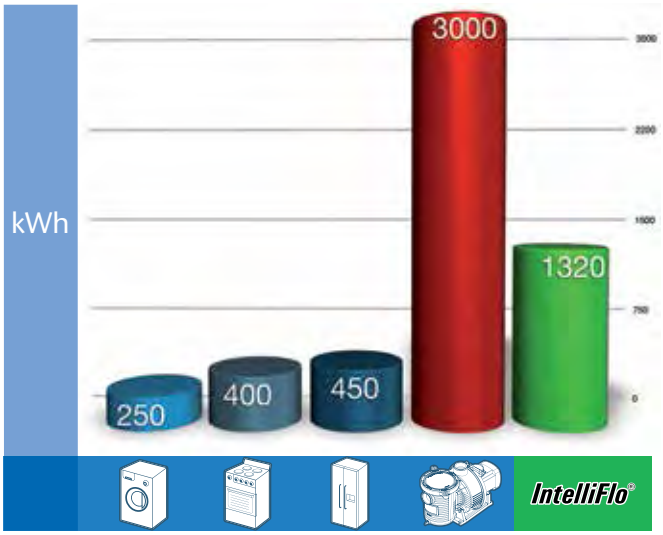

THE BIGGEST INNOVATION ON ENERGY EFFICIENCY FOR PUMPS

Why buying a pump from the Intelliflo-family?
People don't realize how much energy a swimming pool pump consumes... If we do a comparison, a swimming pool pump consumes as much as 7 fridges. This is equivalent to the CO_2 consumed by 138 trees! By using the Intelliflo, people are able to get tremendous energy savings up to 90 % compared to standard single speed or 2-speed pumps. This translates into significant financial savings!

DIE GRÖSSTE INNOVATION ZUR ENERGIEEFFIZIENZ VON PUMPEN

Warum eine Pumpe der Intelliflo-Familie kaufen?
Verbraucher wissen oft nicht, wie viel Energie die Pumpe eines Swimming-Pools verbraucht... Ein Vergleich zeigt, dass der Verbrauch einer Pumpe so hoch wie der von 7 Kühlschränken ist. Dies entspricht das CO_2 um 138 Bäume verbraucht. Mit der Intelliflo lassen sich gewaltige Kostenersparnisse von bis zu 90 % gegenüber einer ein- oder zweistufigen Pumpe erzielen. Und das wiederum schlägt sich in beträchtlichen monetären Einsparungen nieder!

DE GROOTSTE INNOVATIE MET BETREKKING TOT ENERGIE EFFICIËNTIE VOOR POMPEN.

Waarom een pomp van de Intelliflo familie kopen?
Men realiseert zich niet hoeveel energie een zwembadpomp verbruikt... Als we gaan vergelijken, blijkt dat een zwembadpomp evenveel energie verbruikt als 7 koelkasten. Dit staat gelijk aan de hoeveelheid CO_2 geconsumeerd door 138 bomen! Met de IntelliFlo kan men enorme energiebesparingen verkrijgen. Tot wel 90% in vergelijking met een standaardpomp met 1 of 2 snelheden. Dit vertaalt zich in aanzienlijke financiële besparingen!

LA PLUS GRANDE INNOVATION EN MATIÈRE D'EFFICIENCE ÉNERGÉTIQUE POUR POMPES

Pourquoi acheter une pompe de la famille Intelliflo?
De nombreuses personnes ne se rendent pas compte de la quantité d'énergie qu'une piscine peut consommer... Si l'on se livre à une petite comparaison, une pompe de piscine consomme autant que 7 réfrigérateurs. Ce qui équivaut à la quantité CO_2 consommée par 138 arbres! En utilisant l'Intelliflo, vous êtes en mesure de faire d'énormes économies d'énergie pouvant atteindre 90 % par rapport à des pompes standard à une ou deux vitesses. Ce qui signifie autant d'économies!

LA MAYOR INNOVACIÓN EN EFICIENCIA ENERGÉTICA PARA BOMBAS

¿Por qué comprar una bomba de la familia IntelliFlo®?
La gente no se da cuenta de cuanta energía gasta una bomba de piscinas... si hacemos una comparación, una bomba para piscinas gasta tanto como 7 frigoríficos. ¡Esto equivale al CO_2 que consumida 138 árboles! Al utilizar una IntelliFlo®, se puede alcanzar enormes ahorros de energía de hasta un 90% comparado con bombas estándar de una o dos velocidades. ¡Esto se traduce en un gran ahorro económico!

LA PIÙ GRANDE INNOVAZIONE PER L'EFFICIENZA ENERGETICA DELLE POMPE

Perché scegliere una pompa Intelliflo?
Non ci si rende conto di quanto possa consumare la pompa di una piscina ... Per fare una comparazione, consuma quanto 7 frigoriferi. Un consumo che equivale a 138 alberi! Scegliendo Intelliflo, è possibile realizzare un considerevole risparmio energetico, con una riduzione dei consumi fino all' 90 % rispetto alle pompe standard a 1 o 2 velocità. Il risparmio economico sarà molto significativo!

INTELLIFLO®

SLOWER IS BETTER!
LANGSAMER IST BESSER!
TRAGER IS BETER!
MOINS VITE, C'EST MIEUX!
¡CUANTO MÁS DESPACIO, MEJOR!
PIANO È MEGLIO!

IntelliFlo® WhisperFlo® VF/VSD

IntelliFlo® SW5P6R™ VSD

IntelliFlo® UltraFlow® VSD

IntelliFlo® 5PXF™ VSD

HOW IS THIS ALL POSSIBLE ?

The variable speed technology allows you to run your pump at very low speeds, and running slowly dramatically reduces the energy consumption.
For more info visit our Intelliflo-website: www.intelliflo.eu

COMMENT EST-CE POSSIBLE?

La technologie de la vitesse variable vous permet de faire tourner votre pompe à très basses vitesses, ce qui réduit considérablement la consommation d'énergie.
Pour plus d'informations, visitez le site web Intelliflo: www.intelliflo.eu

WIE IST DAS ALLES MÖGLICH?

Mit der variablen Drehzahltechnologie können Sie Ihre Pumpe bei sehr niedrigen Drehzahlen laufen lassen, und ein langsamer Betrieb senkt den Energieverbrauch beträchtlich.
Besuchen Sie dazu auch unsere Intelliflo-Website: www.intelliflo.eu

¿CÓMO ES POSIBLE?

La tecnología de velocidad variable permite a la bomba funcionar a muy bajas velocidades y al ir despacio, el consumo de energía es tremendamente pequeño.
Para más información visite nuestro sitio web: www.intelliflo.eu

HOE IS DIT ALLEMAAL MOGELIJK?

De technologie 'variabele snelheid' laat toe om een pomp te laten werken tegen zeer lage snelheden. En een trage werking vermindert het energieverbruik drastisch.
Voor meer info bezoek onze IntelliFlo-website: www.intelliflo.eu

MA COME È POSSIBILE TUTTO QUESTO?

La tecnologia a velocità variabile vi consente di far funzionare la vostra pompa a bassissime velocità, con una notevole riduzione del consumo energetico.
Per ulteriori informazioni, visitare il sito Intelliflo: www.intelliflo.eu

Swimming Pool Pumps | Schwimmbadpumpen | Zwembadpompen
Pompes pour piscines | Bombas para piscinas | Pompe per piscine

INTELLIFLO® WHISPERFLO® VF

Model	kW	HP	Volt
E011014	2,20	3	220-240V

Union Kit not included (p 154) / Anschluss-Set nicht inbegriffen (S 154) / Verbindingskit niet inbegrepen (p 154) / Kit Union non inclus (p 154) / Kit de uniones no incluido (p 154) / Kit giunti non incluso (p 154)

FEATURES

- Variable flow pump
- Reduces energy consumption up to 90%
- Motor can rotate between 400 to 3.450 RPM
- Intelligent interactive electronic drive
- No need for pump curves and hydraulic calculations. Easy to install, programm and operate
- Protects against loss of prime or flow blockage
- Flowrate, RPM and power consumption(Watt) on LCD display
- Internal 24-hour clock
- Plugable to the IntelliComm™

FUNKTIONSUMFANG

- Pumpe mit variablem Durchsatz
- Energieeinsparung bis 90%
- Motordrehzahl zwischen 400 und 3.450 U/min variabel
- Intelligenter, interaktiver Elektroantrieb
- Weder Pumpen-kennlinien- noch Hydraulik-berechnungen sind erforderlich. Einfach zu installieren, programmieren und bedienen
- Schützt vor Abfall des Ansaugdrucks bzw. bei Blockierung des Durchflusses
- LCD-Bedienfeld mit Durchfluss, RPM und Energieverbrauch (Watt)
- Integrierte 24-Stunden-Zeitschaltuhr
- An IntelliComm™ anschließbar

EIGENSCHAPPEN

- Pomp met verstelbaar debiet
- Energiebesparing tot 90%
- Motor kan draaien tussen 400 en 3.450 RPM
- Intelligente interactieve elektronische aandrijving
- Geen pompcurves en hydraulische berekeningen nodig. Gemakkelijk te installeren, programmeren en bedienen
- Beschermt tegen verlies van aanzuigkracht of blokkering van stroom
- LCD-bedieningspaneel met aanduiding van debiet, RPM en energieverbruik (Watt)
- Interne 24-urenklok
- Aansluitbaar op de IntelliComm™

CARACTÉRISTIQUES

- Pompe à débit variable
- Réduction de la consommation d'énergie jusqu'à 90%
- Le moteur peut tourner à une vitesse de 400 à 3.450 tpm
- Commande électronique interactive intelligente
- Aucun calculs hydrauliques sont nécessaires. Simple à installer, à programmer et à utiliser
- Protection contre le blocage en aspiration ou d'obstruction du débit
- Tableau de commande LCD avec indication débit, RPM et consommation d'énergie (Watt)
- Horloge interne de 24 heures
- Simple à installer, à programmer et à utiliser
- Connectable à l'IntelliComm™

CARACTERÍSTICAS

- Bomba de caudal variable
- Reduce el consumo de energía hasta un 90%
- El motor puede girar entre 400 y 3.450 RPM
- Panel de control electrónico interactivo e inteligente
- Elimina la necesidad de cálculos hidráulicos y de curvas. Muy fácil de instalar, programar y manejar
- Protege contra pérdidas de cebado o bloqueos de flujo
- Panel de control LCD con indicación de caudal, RPM y consumo de energia (Watt)
- Reloj interno de 24 horas
- Se puede conectar al IntelliComm™

CARATTERISTICHE

- Pompa a flusso variabile
- Riduce il consumo del eletricità fino a 90%
- Il motore gira tra 400 e 3.450 RPM
- Attuatore elettronico interattivo intelligente
- Non sono necessarie curve di pompa e calcoli idraulici. Semplicissimo da installare, programmare e utilizzare
- Protegge da perdita di spinta o blocco del flusso
- Pannello di controllo LCD con flusso, RPM e consumo di energia (Watt)
- Timer interno a 24 ore
- Collegabile a IntelliComm™

STA-RITE™

Swimming Pool Pumps / Schwimmbadpumpen / Zwembadpompen
Pompes pour piscines / Bombas para piscinas / Pompe per piscine

INTELLIFLO® 5PXF™ VSD

Model	kW	HP	Volt
5PXF-VSD	2,20	3	220-240V

Union Kit included (p 154) / Anschluss-Set inbegriffen (S 154) / Verbindingskit niet inbegrepen (p 154) / Kit Union inclus (p 154) / Kit de uniones incluido (p 154) / Kit giunti incluso (p 154)

FEATURES

- Variable Speed Pump with
- Up to 90% energy saving while being extremely silent (45dBA) at low speeds
- Display showing RPM and energy consumption
- Compatible with IntelliPool™ and IntelliComm™
- Special hydraulic isolator
- Union connectors included for connecting directly to 75 or 90mm piping
- Extra-large, robust basket
- External port threading and tool-free union nuts
- Easy-carry handle

FUNKTIONSUMFANG

- Pumpe mit variabler Drehzahl
- Bis zu 90 % Energieeinsparung; extrem leise (45 dBA) bei niedrigen Drehzahlen
- Display mit Anzeige von U/min und Energieverbrauch
- Kompatibel mit IntelliPool™ und IntelliComm™
- Spezial, hydraulische Isolator
- Verbindungsstecker beiliegend, für den Anschluss an 75mm- oder 90mm-Rohrleitung
- Besonders großer, solider Korb
- Externe Anschlussgewinde und werkzeugfreie Überwurfmuttern
- Handgriff zum einfachen Tragen

EIGENSCHAPPEN

- Pomp met variabele snelheid
- Energiebesparing tot 90% en extreem geluidsarm (45 dBA) bij lage snelheden
- Display met de weergave van toerental enenergieverbruik
- Compatibel met IntelliPool™ en IntelliComm™
- Speciale, hydraulische isolator
- Inclusief koppelstukken voor directe aansluiting op leidingen van 75 of 90 mm
- Grote filtermand
- Externe schroefdraadaansluitingen en gereedschapsloze moeren
- Gemakkelijke draaggreep

CARACTÉRISTIQUES

- Pompe à vitesse variable
- Jusqu'à 90 % d'économie d'énergie - silencieuse (45 dBA) à basses vitesses
- Affichage des T/MIN et de la consommation d'énergie
- Compatible avec IntelliPool™ et IntelliComm™
- Un isolateur hydraulique spéciale
- Raccords union inclus pour connexion directement à des tuyaux 75 ou 90 mm
- Panier extra-large et solide
- Filetage d'orifice externe et écrous union sans outils
- Poignée pour transport aisé

CARACTERÍSTICAS

- Bomba de velocidad variable
- Hasta un 90% de ahorro energético – silenciosa (45 dBA) a baja velocidad
- Pantalla que muestra las rpm y el consumo de energía
- Compatible con IntelliPool™ y IntelliComm™
- Aislante hidráulico especial
- Conectores de unión incluidos para conectar directamente a tuberías de 75 mm o 90 mm
- Cesta robusta extra-grande
- Rosca externa y tuercas de unión que no requieren herramientas
- Asa de transporte fácil

CARATTERISTICHE

- Pompa a velocità variabile
- Riduce il consumo energetico del 90% - silenziosa (45 dBA) alle basse velocità
- Monitor con indicazione dei giri/min e del consumo energetico
- Compatibile con IntelliPool™ e IntelliComm™
- Speciale isolatore idraulico
- Connettori inclusi per un collegamento diretto ai condotti da 75 mm o 90 mm
- Cestello robusto ed extra-large
- Porta con filettatura esterna e dadi di raccordo, senza ricorrere ad altri utensili
- Pratica impugnatura per il trasporto

Swimming Pool Pumps | Schwimmbadpumpen | Zwembadpompen
Pompes pour piscines | Bombas para piscinas | Pompe per piscine

INTELLIFLO® WHISPERFLO® VSD

Model	kW	HP	Volt
WFL-VSD	2,20	3	220-240V

Union Kit not included (p 154) / Anschluss-Set nicht inbegriffen (S 154) / Verbindingskit niet inbegrepen (p 154) / Kit Union non inclus (p 154) / Kit de uniones no incluido (p 154) / Kit giunti non incluso (p 154)

FEATURES

- Variable Speed Pump
- Up to 90% energy saving while being extremely silent (45dBA) at low speeds
- Easy to use and set up
- Integrated motor protection (thermal, overcurrent)
- Ultra efficient permanent magnet motor
- Display showing RPM and energy consumption
- Up to 12 programmable speeds with integrated timing options.
- Password protection , priming and anti freeze protection can be activated
- Compatible with IntelliPool™ pool automation system as well as IntelliComm™

FUNKTIONSUMFANG

- Pumpe mit variabler Drehzahl
- Bis zu 90 % Energieeinsparung; extrem leise (45 dBA) bei niedrigen Drehzahlen
- Einfache Bedienung und Installation
- Integrierter Motorschutz (Überhitzungs-, Überstromschutz)
- Hocheffizienter Permanentmagnetmotor
- Display mit Anzeige von U/min und Energieverbrauch
- Bis zu 12 programmierbare Drehzahlen mit integrierter Zeiteinstellung
- Passwortschutz, Ansaug- und Frostschutz kann aktiviert werden
- Kompatibel mit IntelliPool™ Pool-Automatisierungssystem, und IntelliComm™

EIGENSCHAPPEN

- Pomp met variabele snelheid,
- Energiebesparing tot 90% en extreem geluidsarm (45 dBA) bij lage snelheden
- Gemakkelijk te gebruiken en te installeren
- Geïntegreerde motorbescherming (thermisch, overspanning)
- Ultra-efficiënte motor met permanente magneet
- Display met de weergave van het toerental en het energieverbruik
- Tot 12 programmeerbare snelheden met geïntegreerde timingmogelijkheden
- Bescherming met wachtwoord, zelfvullend vermogen en antivriesbescherming
- Compatibel met IntelliPool™ en met IntelliComm™

CARACTÉRISTIQUES

- Pompe à vitesse variable
- Jusqu'à 90 % d'économie d'énergie - silencieuse (45 dBA) à basses vitesses
- Facile à utiliser et à configurer
- Protection de moteur intégrée (thermique, surtension)
- Moteur à aimant permanent efficace
- Affichage des T/MIN et de la consommation d'énergie
- Jusqu'à 12 vitesses programmables
- Protection par mot de passe, de l'amorçage et de la protection contre le gel
- Compatible avec le système d'automatisation de piscine IntelliPool™ ainsi qu'IntelliComm™

CARACTERÍSTICAS

- Bomba de velocidad variable
- Hasta un 90% de ahorro energético - silenciosa (45 dBA) a baja velocidad
- Fácil de utilizar y de configurar
- Protección integrada del motor (térmica, sobrecarga)
- Motor de imán permanente ultraeficiente
- Pantalla que muestra las rpm y el consumo de energía
- Hasta 12 velocidades programables
- Protección con contraseña, se puede activar la protección de imprimación y anticongelación
- Compatible con el sistema de automatización de piscinas IntelliPool™, así como con IntelliComm™

CARATTERISTICHE

- Pompa a velocità variabile c
- Riduce il consumo energetico del 90% - silenziosa (45 dBA) alle basse velocità
- Installazione e uso intuitivi.
- Protezione del motore integrata (termica, sovracorrente)
- Motore a magneti permanenti
- Monitor con indicazione dei giri/min e del consumo energetico
- Fino a 12 velocità programmabili
- Password di sicurezza e protezione adescamento e antigelo attivabili
- Compatibile con i sistemi di automazione per piscine IntelliPool™ e IntelliComm™

INTELLIFLO® ULTRAFLOW® VSD

Model	kW	HP	Volt
UFL-VSD	2,20	3	220-240V

Union Kit not included (p 154) / Anschluss-Set nicht inbegriffen (S 154) / Verbindingskit niet inbegrepen (p 154) / Kit Union non inclus (p 154) / Kit de uniones no incluido (p 154) / Kit giunti non incluso (p 154)

FEATURES

- Extremely low noise at low RPM
- "Cam and Ramp™" locking lid
- Very large strainer basket for ease of maintenance
- Guarantees optimum efficiency and keeps servicing to an absolute minimum.
- Thick walled body for quiet operation
- **UltraFlow® VSD can replace all conventional UltraFlow® pumps**

FUNKTIONSUMFANG

- Extrem geringe Geräuschentwicklung bei niedrigen Drehzahlen
- Deckelverriegelung "Cam and Ramp™"
- Sehr großer Pumpensiebkorb für problemlose Wartung
- Garantierte optimale Effizienz und minimale Instandhaltungsanforderungen
- Dickwandiger Körper für leisen Betrieb
- **Mit der UltraFlow® VSD lassen sich alle herkömmlichen UltraFlow®-Pumpen ersetzen**

EIGENSCHAPPEN

- Zeer weinig geluid bij lage RPM
- "Cam and Ramp™" -deksel
- Extra grote voorfilter voor gemakkelijk onderhoud
- Garandeert optimale efficiëntie en reduceert onderhoud tot een minimum
- Geluidsarme werking dankzij de wanddikte van de pomp
- **UltraFlow® VSD kan elke bestaande standaard UltraFlow® pomp vervangen**

CARACTÉRISTIQUES

- Extrêmement silencieuse à bas régime.
- Couvercle "Cam and Ramp™"
- Très grand panier de préfiltre pour un entretien facile
- Garantit une efficacité optimale et réduit l'entretien au minimum absolu
- Corps de pompe à paroi épaisse pour un fonctionnement silencieux
- **UltraFlow® VSD peut remplacer toutes les pompes UltraFlow® conventionnelles**

CARACTERÍSTICAS

- Extremádamente silenciosa a bajas revoluciones
- Tapa con cierre "Cam and Ramp™"
- Prefiltro de gran tamaño para un mantenimiento sencillo
- Garantiza una eficiencia optima y exige un mantenimiento mínimo
- Cuerpo de gruesas paredes par un funcionamiento silencioso
- **La UltraFlow® VSD puede reemplazar cualquier bomba estandar UltraFlow®**

CARATTERISTICHE

- Bassissimo livello di rumorosità a basse velocità di rotazione.
- Coperchio con chiusura "Cam and Ramp™"
- Cestello filtro di grandi dimensioni per facilitare le operazioni di manutenzione
- Assicura un'efficienza ottimale con minime necessità di manutenzione.
- Pareti spesse per una maggiore silenziosità durante l'esercizio
- **UltraFlow® VSD può sostituire tutte le pompe convenzionali UltraFlow®**

INTELLIFLO® SW5P6R™ VSD

Model	kW	HP	Volt
SW5P6R-VSD	2,20	3	220-240V

Union Kit included (p 154) / Anschluss-Set inbegriffen (S 154) / Verbindingskit inbegrepen (p 154) / Kit Union inclus (p 154) / Kit de uniones incluido (p 154) / Kit giunti incluso (p 154)

FEATURES

- Extremely low noise at low RPM.
- Quick-Lock™ trap cover ring for easy cleaning and large "see-thru" lid
- Self-priming up to 5m above water level
- **For seawater applications up to 4,5% salt concentration or 45 grams/liter**
- **SW5P6R™ VSD can replace all conventional SW5P6R™ and 5P6R™ pumps.**

FUNKTIONSUMFANG

- Extrem geringe Geräuschentwicklung bei niedrigen Drehzahlen
- Quick-Lock™ Deckelverriegelung für problemlose Reinigung und große, transparente Deckelöffnung
- Selbstansaugend bis 5 m über Wasserspiegel
- **Für Meerwasseranwendungen bis zu 4,5% Salzkonzentration oder 45 Gramm/Liter**
- **Mit der SW5P6R™ VSD lassen sich alle herkömmlichen SW5P6R™- und 5P6R™-Pumpen ersetzen.**

EIGENSCHAPPEN

- Zeer weinig geluid bij lage RPM
- Quick-Lock™-sluiting voor gemakkelijke schoonmaak en groot transparent deksel
- Zelfaanzuigend tot 5m boven het waterniveau
- **Voor zeewatertoepassingen tot 4.5 % zoutconcentratie of 45gram/liter**
- **SW5P6R™ VSD kan elke bestaande standaard SW5P6R™ en 5P6R™ pomp vervangen**

CARACTÉRISTIQUES

- Extrêmement silencieuse à bas régime.
- Anneau de trappe Quick-Lock™ pour un nettoyage aisé et grand couvercle transparent
- Auto-amorçage jusqu'à 5 m au-dessus du niveau d'eau
- **Pour des applications des applications d'eau de mer jusqu'à 4,5 % de concentration en sel ou 45 grammes/litre**
- **SW5P6R™ VSD peut remplacer toutes les pompes conventionnelles SW5P6R™ et 5P6R™**

CARACTERÍSTICAS

- Extremádamente silenciosa a bajas revoluciones
- Prefiltro con apertura "Quick-Lock™" para fácil limpieza y gran tapa transparente
- Auto cebado hasta 5 m. por encima del nivel del agua
- **Para aplicaciones con agua de mar hasta una concentración de sal de 4,5% o 45 gramos/litro**
- **La SW5P6R™ VSD puede reemplazar cualquier bomba estándar SW5P6R™ y 5P6R™**

CARATTERISTICHE

- Bassissimo livello di rumorosità a basse velocità di rotazione.
- Anello di copertura Quick-Lock™ per facilitare la pulizia e ampio coperchio trasparente
- Auto-adescante fino a 5m sopra il livello dell'acqua
- **Per applicazioni in acqua di mare con concentrazione di sale fino al 4,5% o 45 grammi/litro**
- **SW5P6R™ VSD può sostituire tutte le pompe convenzionali SW5P6R™ e 5P6R™**

INTELLIFLO® WHISPERFLO® VF/VSD
INTELLIFLO® ULTRAFLOW® VSD
INTELLIFLO® SW5P6R™ VSD
INTELLIFLO® 5PXF™ VSD

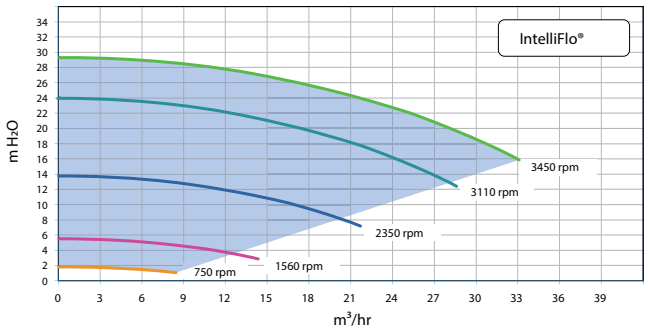

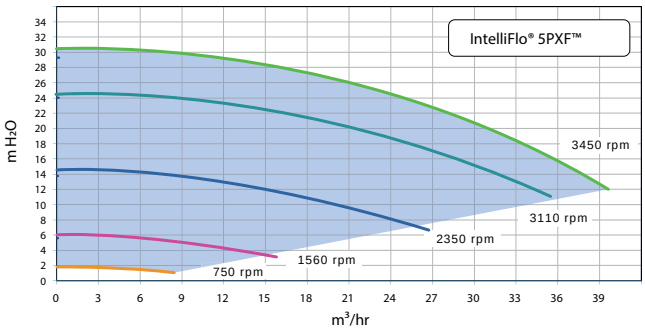

Model	Length (cm)	Width (cm)	Height (cm)	Gross Weight (kg)	Pcs by pallet	Length pallet (cm)	Width pallet (cm)	Height pallet (cm)
E011014	65	33	38	23,0	24	130	100	165
WFL-VSD	65	33	38	23,0	24	130	100	165
UFL-VSD	65	33	38	22,6	24	130	100	165
SW5P6R-VSD	74	37	38	25,0	9	120	80	150
5PXF-VSD	74	37	38	28,0	9	120	80	150

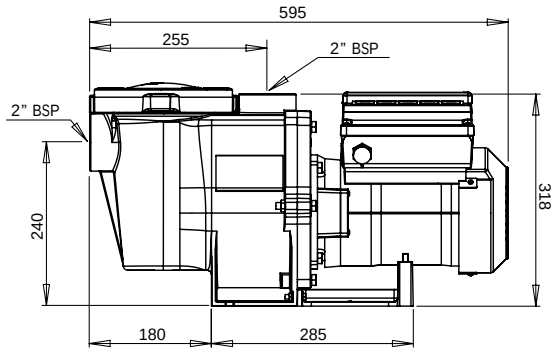

IntelliFlo® WhisperFlo® VF / VSD

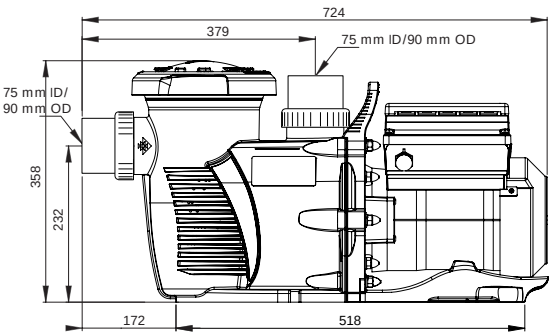

IntelliFlo® 5PXF VSD

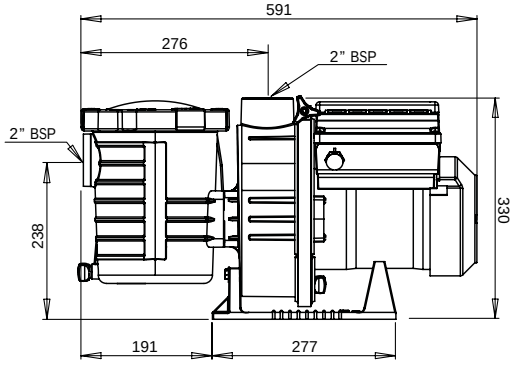

IntelliFlo® UltraFlow® VSD

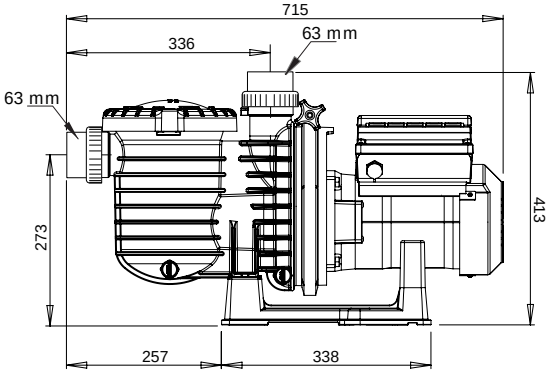

IntelliFlo® SW5P6R™ VSD

Swimming Pool Pumps | Schwimmbadpumpen | Zwembadpompen
Pompes pour piscines | Bombas para piscinas | Pompe per piscine

WHISPERFLO®

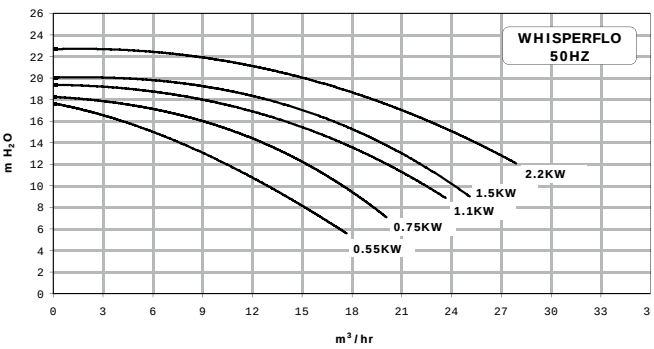

FEATURES

- Single body design provides for quiet operation
- Higher performance with a lower power consumption
- Made from high-temperature, engineered thermoplastic to withstand extreme heat and prevent corrosion. Designed for longer life
- Easy installation and trouble-free servicing
- Corrosion resistant, high-grade stainless steel motor shaft
- Thermal protection included in single phase motors

FUNKTIONSUMFANG

- Pumpenkörper aus einem Stück für leisen Lauf
- Mehr Leistung bei geringerem Stromverbrauch
- Aus technischem Hochtemperatur-Thermoplast hergestellt. Widersteht extremen Temperaturen und schützt vor Korrosion. Für eine lange Lebensdauer entwickelt
- Einfache Installation und problemlose Wartung
- Motorwelle aus rostfreiem Edelstahl
- Einphasenmotoren mit integriertem Thermo-Motorschutz

EIGENSCHAPPEN

- Pomphuisontwerp zorgt voor lager geluidsniveau
- Levert een hoog vermogen bij een laag verbruik
- Vervaardigd uit een duurzame, hittebestendige kunststof en daardoor corrosiebestendig. Ontworpen voor een lange levensduur
- Eenvoudige installatie en probleemloos onderhoud
- Corrosiebestendige motoras uit roestvrij staal van hoge kwaliteit
- Thermische beveiliging inbegrepen bij enkelfasige motoren

CARACTÉRISTIQUES

- Conception unique pour un silence exemplaire
- Un rendement très élevé pour une faible consommation d'énergie
- Corps de pompe traité à haute température pour supporter les chaleurs extrêmes et prévenir la corrosion. Conception longue durée
- Installation et entretien aisés
- Arbre de moteur en alliage de qualité inoxydable résistant à la corrosion
- Protection thermique incluse dans les moteurs monophasés

CARACTERÍSTICAS

- Concepción unica para un funcionamiento silencioso
- Alto rendimiento con un bajo consumo de energía
- Fabricada con termoplástico obtenido a altas temperaturas para resistir al calor extremo y evitar la corrosión. Larga vida útil
- De fácil instalación y mantenimiento
- Eje del motor de acero inoxidable de alta calidad y anticorrosión
- Motores monofásicos con protección térmica incluida

CARATTERISTICHE

- Corpo pompa unico permette un più silenzioso funzionamento
- Offre prestazioni superiori con un minore consumo energetico
- In materiale termoplastico resistente alle alte temperature ed alla corrosione. Studiata per durare a lungo
- Interventi semplificati di installazione e manutenzione
- Albero motore in acciaio inossidabile resistente alla corrosione
- Protezione termica inclusa nei motori monofase

Model	kW	HP	Volt	Phase
P-WFL-071	0,55	3/4	220-240V	1~
P-WFL-073	0,55	3/4	380-420V	3~
P-WFL-101	0,75	1	220-240V	1~
P-WFL-103E2*	0,75	1	380-420V	3~
P-WFL-151	1,10	1,5	220-240V	1~
P-WFL-153E2*	1,10	1,5	380-420V	3~
P-WFL-201	1,50	2	220-240V	1~
P-WFL-203E2*	1,50	2	380-420V	3~
P-WFL-301	2,20	3	220-240V	1~
P-WFL-303E2*	2,20	3	380-420V	3~

* IE2-compliant / IE2-konform / Voldoet aan de norm IE2 / Conforme à IE2 / Conforme IE2 / Conforme allo standard IE2

Union Kit not included (p 154) / Anschluss-Set nicht inbegriffen (S 154) / Verbindingskit niet inbegrepen (p 154) / Kit Union non inclus (p 154) / Kit de uniones no incluido (p 154) / Kit giunti non incluso (p 154)

Model	Length (cm)	Width (cm)	Height (cm)	Gross Weight (kg)	Pcs by pallet	Length pallet (cm)	Width pallet (cm)	Height pallet (cm)
P-WFL-071	65	33	38	14,3	24	130	100	165
P-WFL-073	65	33	38	12,6	24	130	100	165
P-WFL-101	65	33	38	13,7	24	130	100	165
P-WFL-103E2	65	33	38	14,3	24	130	100	165
P-WFL-151	65	33	38	15,3	24	130	100	165
P-WFL-153E2	65	33	38	22,3	24	130	100	165
P-WFL-201	65	33	38	16,8	24	130	100	165
P-WFL-203E2	65	33	38	23,9	24	130	100	165
P-WFL-301	65	33	38	23,0	24	130	100	165
P-WFL-303E2	65	33	38	30,3	24	130	100	165

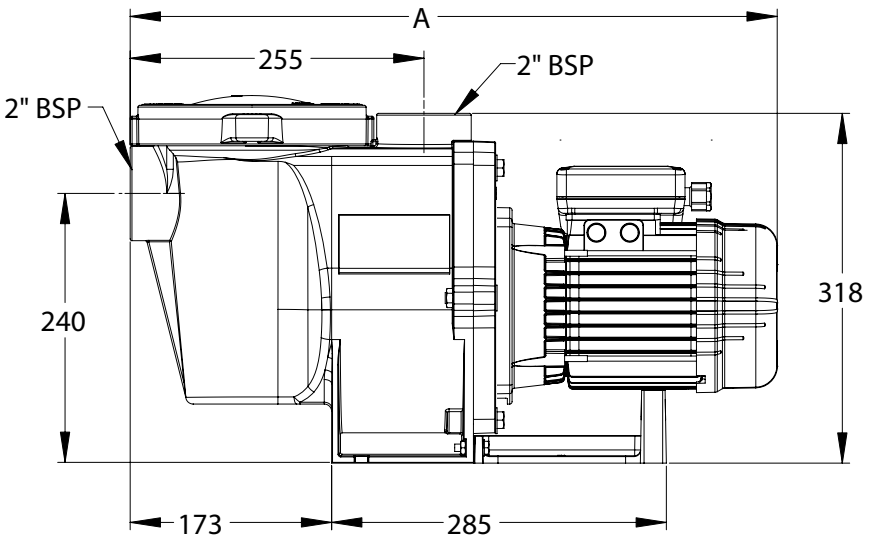

Model	A
	mm
P - WFL - 071	542
P - WFL - 073	534
P - WFL - 101	542
P - WFL - 103E2	534
P - WFL - 151	562
P - WFL - 153E2	562
P - WFL - 201	562
P - WFL - 203E2	562
P - WFL - 301	593
P - WFL - 303E2	593

Swimming Pool Pumps | Schwimmbadpumpen | Zwembadpompen
Pompes pour piscines | Bombas para piscinas | Pompe per piscine

ULTRAFLOW® PLUS

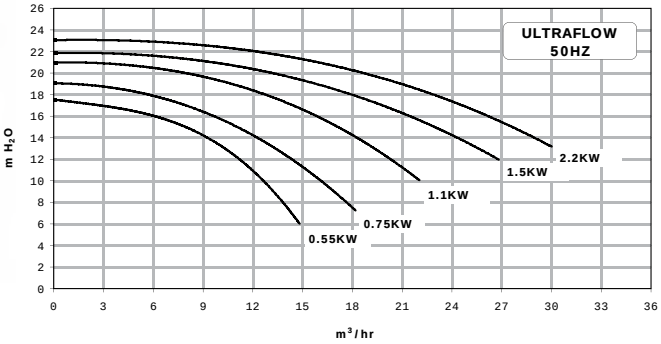

FEATURES

- "Cam and Ramp™" locking lid
- Very large strainer basket for ease of maintenance
- Guarantees optimum efficiency and keeps servicing to an absolute minimum
- Thick walled body for quiet operation
- Corrosion resistant, high-grade stainless steel motor shaft
- Thermal protection included in single phase motors

FUNKTIONSUMFANG

- "Cam and Ramp™"-Verschluß
- Sehr großer Vorfilterkorb für eine einfache Wartung
- Optimale Effizienz und minimale Wartungsanforderungen garantiert
- Sehr dicke Wandstärke für leisen Lauf
- Motorwelle aus rostfreiem Edelstahl
- Einphasenmotoren mit integriertem Thermo-Motorschutz

EIGENSCHAPPEN

- "Cam and Ramp™"-dekselbevestiging
- Extra grote voorfilter voor gemakkelijk onderhoud
- Garandeert optimale efficiëntie en reduceert onderhoud tot een minimum
- Geluidsarme werking dankzij de wanddikte van de pomp
- Corrosiebestendige motoras uit roestvrij staal van hoge kwaliteit
- Thermische beveiliging inbegrepen bij enkelfasige motoren

CARACTÉRISTIQUES

- Couvercle à verrouillage "Cam and Ramp™"
- Panier de pré-filtre très volumineux pour une maintenance aisée
- Garantit une efficacité optimale et réduit l'entretien au strict minimum
- Corps de pompe à parois épaisses pour un fonctionnement silencieux
- Arbre de moteur en alliage de qualité inoxydable résistant à la corrosion
- Protection thermique incluse dans les moteurs monophasés

CARACTERÍSTICAS

- Tapa con cierre especial "Cam and Ramp™"
- Prefiltro de gran tamaño para un mantenimiento sencillo
- Garantiza una eficiencia óptima y exige un mantenimiento mínimo
- Cuerpo de bomba con gruesas paredes para un funcionamiento silencioso
- Eje del motor de acero inoxidable de alta calidad y anticorrosión
- Motores monofásicos con protección térmica incluida

CARATTERISTICHE

- Coperchio con chiusura speciale "Cam and Ramp™"
- Ampio cestello filtro per facilitare gli interventi di manutenzione
- Massima efficienza e riduzione al minimo degli interventi di manutenzione
- Spesso corpo per silenziosa operatività
- Albero motore in acciaio inossidabile resistente alla corrosione
- Protezione termica inclusa nei motori monofase

Model	kW	HP	Volt	Phase
P-UFL-071	0,55	3/4	220-240V	1~
P-UFL-073	0,55	3/4	380-420V	3~
P-UFL-101	0,75	1	220-240V	1~
P-UFL-103E2*	0,75	1	380-420V	3~
P-UFL-151	1,10	1,5	220-240V	1~
P-UFL-153E2*	1,10	1,5	380-420V	3~
P-UFL-201	1,50	2	220-240V	1~
P-UFL-203E2*	1,50	2	380-420V	3~
P-UFL-301	2,20	3	220-240V	1~
P-UFL-303E2*	2,20	3	380-420V	3~

* IE2-compliant / IE2-konform / Voldoet aan de norm IE2 / Conforme à IE2 / Conforme IE2 / Conforme allo standard IE2

Union Kit not included (p 154) / Anschluss-Set nicht inbegriffen (S 154) / Verbindingskit niet inbegrepen (p 154) / Kit Union non inclus (p 154) / Kit de uniones no incluido (p 154) / Kit giunti non incluso (p 154)

Model	Length (cm)	Width (cm)	Height (cm)	Gross Weight (kg)	Pcs by pallet	Length pallet (cm)	Width pallet (cm)	Height pallet (cm)
P-UFL-071	65	33	38	14,7	24	130	100	165
P-UFL-073	65	33	38	12,0	24	130	100	165
P-UFL-101	65	33	38	14,8	24	130	100	165
P-UFL-103E2	65	33	38	15,0	24	130	100	165
P-UFL-151	65	33	38	16,3	24	130	100	165
P-UFL-153E2	65	33	38	22,7	24	130	100	165
P-UFL-201	65	33	38	17,9	24	130	100	165
P-UFL-203E2	65	33	38	24,3	24	130	100	165
P-UFL-301	80	37.5	60	25	9	120	80	165
P-UFL-303E2	80	37.5	60	28	9	120	80	165

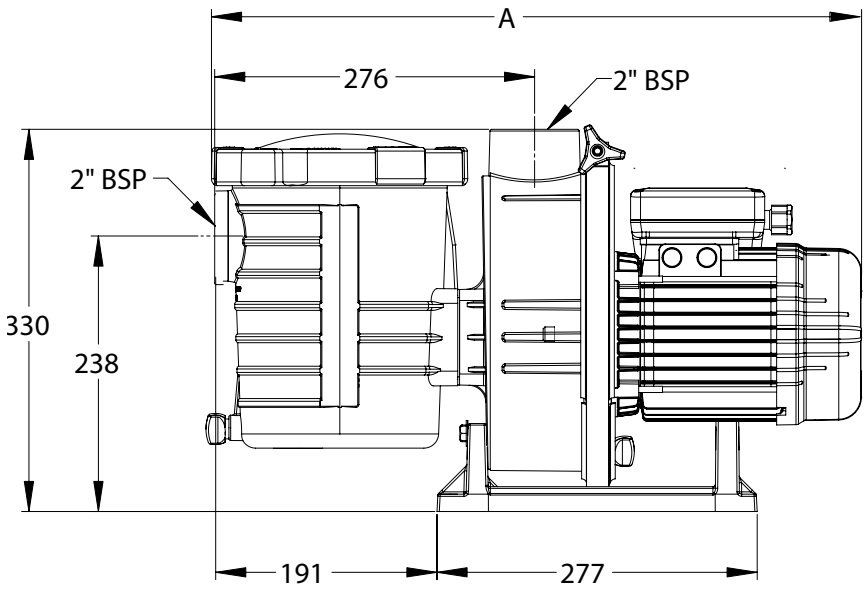

Model	A
	mm
P - UFL - 071	529
P - UFL - 073	521
P - UFL - 101	529
P - UFL - 103E2	521
P - UFL - 151	549
P - UFL - 153E2	549
P - UFL - 201	549
P - UFL - 203E2	549
P - UFL - 301	580
P - UFL - 303E2	580

Swimming Pool Pumps | Schwimmbadpumpen | Zwembadpompen
Pompes pour piscines | Bombas para piscinas | Pompe per piscine

SUPERFLO®

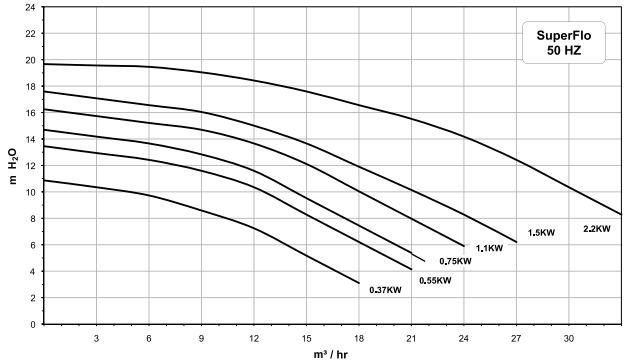

FEATURES

- Minimal energy consumption
- "Cam and Ramp™" lid for easy cleaning and maintenance
- Interchangeable with competitive products
- Extremely quiet operation
- Thick-walled, single piece body for quiet operation
- Corrosion resistant, high-grade stainless steel motor shaft
- Thermal protection included in single phase motors
- Unions included with -201, -203E2, -301 & -303E2 pumps

FUNKTIONSUMFANG

- Minimaler Energieverbrauch
- "Cam and Ramp™"-Verschluß für einfache Reinigung und Wartung
- Austauschbar gegen Wettbewerbs-produkte
- Extrem leiser Lauf
- Dickwandiges, einteiliges Pumpengehäuse für leisen Betrieb
- Motorwelle aus rostfreiem Edelstahl
- Einphasenmotoren mit integriertem Thermo-Motorschutz
- Pumpen Klebeverschraubungen inbegriffen bei -201, -203E2, -301 und -303E2

EIGENSCHAPPEN

- Minimaal energieverbuik
- "Cam and Ramp™"-deksel voor eenvoudige reiniging en onderhoud
- Afmetingen compatibel met competitieve producten
- Stille werking
- Dikwandig pomphuis uit één stuk voor stille werking
- Corrosiebestendige motoras uit roestvrij staal van hoge kwaliteit
- Thermische beveiliging inbegrepen bij enkelfasige motoren
- Verbindingen inbegrepen bij -201, -203E2, -301 & -303E2 pompen

CARACTÉRISTIQUES

- Consommation d'énergie minimale, rendement élevé
- Couvercle "Cam and Ramp™" pour un nettoyage du panier de pré-filtre et un entretien aisés
- Interchangeable avec des produits existants dans l'industrie
- Fonctionnement silencieux
- Corps monobloc à paroi épaisse pour un fonctionnement silencieux
- Arbre de moteur en alliage inoxydable résistant à la corrosion
- Protection thermique incluse dans les moteurs monophasés
- Raccords union inclus avec les pompes -201, -203E2, -301 et -303E2

CARACTERÍSTICAS

- Consumo reducido de energía
- Tapa "Cam and Ramp™" para facilitar la limpieza y mantenimiento de la cesta de prefiltro
- Sustituible con productos existentes en la industria
- Funcionamiento silencioso
- Bloque monopieza con paredes de gran grosor para un funcionamiento silencioso
- Eje del motor de acero inoxidable de alta calidad y anticorrosión
- Motores monofásicos con protección térmica incluida
- Uniones incluidas para las bombas -201, -203E2, -301 y -303E2

CARATTERISTICHE

- Consumo elettrico minimo
- Coperchio "Cam and Ramp™" che agevola la pulizia e manutenzione
- Intercambiabile con altri prodotti della concorrenza
- Funzionamento estremamente silenzioso
- Corpo a pareti spesse in monoblocco per un utilizzo silenzioso
- Albero motore in acciaio inossidabile resistente alla corrosione
- Protezione termica inclusa nei motori monofase
- Giunti inclusi con pompe -201, -203E2, -301 & -303E2

Model	kW	HP	Volt	Phase
P-SFL-051	0,37	1/2	220-240V	1~
P-SFL-071	0,55	3/4	220-240V	1~
P-SFL-073	0,55	3/4	380-420V	3~
P-SFL-101	0,75	1	220-240V	1~
P-SFL-103E2*	0,75	1	380-420V	3~
P-SFL-151	1,10	1,5	220-240V	1~
P-SFL-153E2*	1,10	1,5	380-420V	3~
P-SFL-201	1,50	2	220-240V	1~
P-SFL-203E2*	1,50	2	380-420V	3~
P-SFL-301	2,20	3	220-240V	1~
P-SFL-303E2*	2,20	3	380-420V	3~

* IE2-compliant / IE2-konform / Voldoet aan de norm IE2 / Conforme à IE2 / Conforme IE2 / Conforme allo standard IE2

Union Kit (p 154) / Anschluss-Set (S 154) / Verbindingskit (p 154) / Kit Union (p 154) / Kit de uniones (p 154) / Kit giunti (p 154)

Model	Length (cm)	Width (cm)	Height (cm)	Gross Weight (kg)	Pcs by pallet	Length pallet (cm)	Width pallet (cm)	Height pallet (cm)
P-SFL-051	65	33	38	13,8	24	130	100	165
P-SFL-071	65	33	38	14,1	24	130	100	165
P-SFL-073	65	33	38	12,5	24	130	100	165
P-SFL-101	65	33	38	14,6	24	130	100	165
P-SFL-103E2	65	33	38	13,9	24	130	100	165
P-SFL-151	65	33	38	15,6	24	130	100	165
P-SFL-153E2	65	33	38	22,3	24	130	100	165
P-SFL-201	65	33	38	17,0	24	130	100	165
P-SFL-203E2	65	33	38	23,9	24	130	100	165
P-SFL-301	65	33	38	23,3	24	130	100	165
P-SFL-303E2	65	33	38	30,0	24	130	100	165

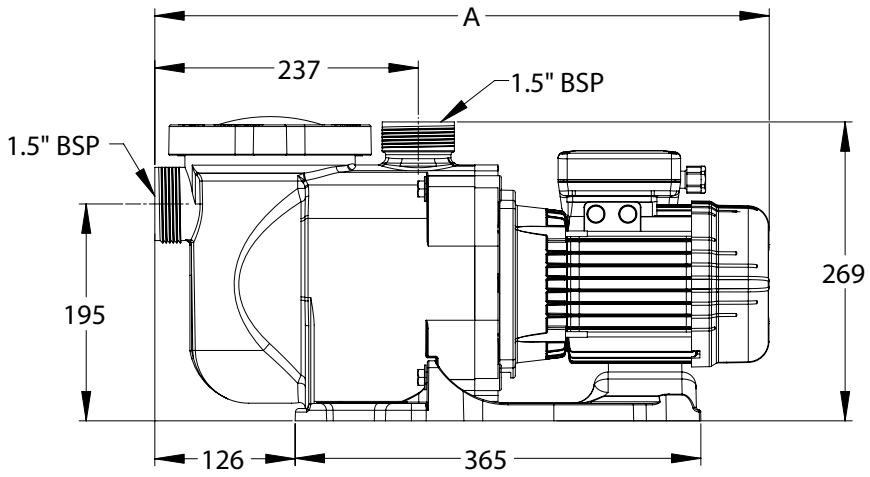

Model	A
	mm
P - SFL - 051	546
P - SFL - 071	546
P - SFL - 073	529
P - SFL - 101	577
P - SFL - 103E2	529
P - SFL - 151	577
P - SFL - 153E2	557
P - SFL - 201	557
P - SFL - 203E2	557
P - SFL - 301	588
P - SFL - 303E2	588

PENTAIR

Swimming Pool Pumps | Schwimmbadpumpen | Zwembadpompen
Pompes pour piscines | Bombas para piscinas | Pompe per piscine

FREEFLO™

NEW

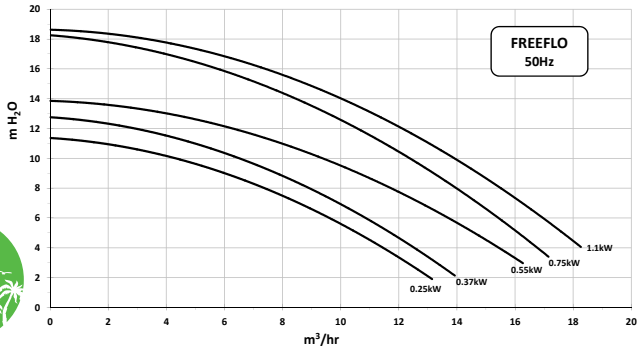

50 POINTS PIP

Available from: January 2014

Model	kW	HP	Volt	Phase	Length (cm)	Width (cm)	Height (cm)	Gross Weight (kg)	Height pallet (cm)
FFL-031	0,25	1/3	220-240V	1~	645	240	325	10	165
FFL-051	0,375	1/2	220-240V	1~	645	240	325	10,5	165
FFL-071	0,55	3/4	220-240V	1~	645	240	325	11,5	165
FFL-101	0,75	1	220-240V	1~	645	240	325	12,5	165
FFL-151	1,10	1,5	220-240V	1~	690	240	325	14,5	165

The perfect choice for all types of pools, the FreeFlo® was specifically designed to be your best choice for a variety of above-ground and small in-ground pool applications.

Thick walled body parts, a heavy duty motor, and highly engineered hydraulics make this rugged and tested design perfect for any pool. The new FreeFlo is a mono-block design allowing it to run more silent and requiring less footprint space. FreeFlo is a drop in replacement for the Swimmey Pump series.

Die perfekte Wahl für alle Arten von Schwimmbecken. Die FreeFlo® wurde speziell als Ihre beste Wahl für zahlreiche Aufstell- und kleinere in den Boden eingelassene Schwimmbecken entwickelt.

Dickwandige Gehäuseteile, ein Hochleistungsmotor und eine hochentwickelte Hydraulik machen diese robuste und geprüfte Konstruktion perfekt für jeden Pool. Bei der neuen FreeFlo handelt es sich um eine Monoblock-Ausführung, die einen geräuschärmeren Betrieb ermöglicht und weniger Platz benötigt. Die FreeFlo ist ein direkter Ersatz für die Serie der Swimmey-Pumpen.

De FreeFlo®, de perfecte keuze voor alle types van zwembaden, werd speciaal ontworpen voor bovengrondse en voor kleine ingegraven zwembaden.

Een dikwandig pomplichaam, een krachtige motor en hoogtechnologische hydraulische componenten maken dit robuuste en beproefde model ideaal voor ieder zwembad. De nieuwe FreeFlo is een monoblokmodel waardoor ze geruislozer loopt en een kleinere oppervlakte vergt. FreeFlo is een directe vervanger voor de Swimmey pompserie.

Idéale pour tout type de piscine, la pompe FreeFlo® a été spécifiquement conçue pour une grande variété d'utilisations, en piscines hors-sol et petites piscines enterrées.

Ses éléments de carrosserie aux parois épaisses, son moteur pour usage intensif et son hydraulique de très haute technologie font de ce concept robuste et éprouvé la solution parfaite pour tout type de piscine. La nouvelle FreeFlo® a un design monobloc lui permettant de fonctionner plus silencieusement, tout en nécessitant un moindre encombrement au sol. La FreeFlo® constitue une excellente alternative à la série de pompes Swimmey.

La bomba FreeFlo® es ideal para todo tipo de piscinas y está especialmente diseñada para ayudarle en una gran variedad de aplicaciones, tanto en piscinas pequeñas enterradas como en piscinas elevadas.

Sus piezas con paredes de gran grosor, un motor muy resistente y una hidráulica de alta ingeniería convierten a este diseño de eficacia probada en el aliado perfecto de cualquier piscina. La nueva FreeFlo tiene un diseño de bloque monopieza que permite un funcionamiento más silencioso y requiere menos espacio. FreeFlo puede reemplazar las bombas Swimmey.

Scelta ideale per ogni tipo di piscina, FreeFlo® è stato progettato specificamente per una serie di applicazioni per piscine interrate di piccole dimensioni e fuori terra.

Componenti dalle pareti spesse, motore estremamente resistente e parti idrauliche tecnicamente all'avanguardia rendono questa soluzione robusta e testata una scelta perfetta per ogni piscina. La nuova FreeFlo è un dispositivo monoblocco, in grado di funzionare in modo più silenzioso e occupare meno spazio. FreeFlo è un sostituto da incasso per la serie di pompe Swimmey.

FEATURES

- Self-priming pump with pre filter for residential swimming pools.
- Single piece see-through Cam & Clamp™ lid for easy cleaning access and inspection.
- Large self-aligning basket to hold debris and easy maintenance.
- 50 mm swivel union fittings included for better sealing and easy installation.
- 90° rotatable pump discharge for customized installation.
- Heavy duty TEFC motor for long life § continuous use, thermally protected.
- Full mono-block design for silent operation.
- 1.5 m long cable included for ease of installation.

FUNKTIONSUMFANG

- Selbstansaugende Pumpe mit Vorfilter für private Schwimmbäder.
- Einteiliger, transparenter Cam & Clamp™ -Deckel für leichten Zugang zur Reinigung und Prüfung.
- Großer, selbstjustierender Pumpenkorb zur Aufnahme von Verunreinigungen und einfache Wartung.
- 50 mm-Drehgelenkverschraubungen für bessere Abdichtung und einfachen Einbau.
- Um 90° drehbarer Druckanschluss für kundenspezifische Installation.
- Hochleistungs-TEFC-Motor für lange Lebensdauer & Dauerbetrieb, thermisch geschützt.
- Monoblock-Ausführung für geräuscharmen Betrieb.
- 1,5 m langes Kabel für einfachen Einbau.

EIGENSCHAPPEN

- Zelf aanzuigende pomp met voorfilter voor residentiële zwembaden.
- Doorzichtig Cam & Clamp™ deksel biedt eenvoudige toegang voor reiniging en controle.
- Grote zelf uitlijnende filtermand om vuildeeltjes vast te houden en het onderhoud te vergemakkelijken.
- 50 mm wartelkoppelingen meegeleverd voor een betere afdichting en eenvoudige installatie.
- 90° draaibare pompafvoer voor een gepersonaliseerde installatie.
- Op zwaar werk berekende TEFC-motor voor een lange levensduur en permanent gebruik, thermisch beveiligd.
- Volledig monoblokmodel voor een geruisloze werking.
- 1,5 m lange kabel meegeleverd om de installatie te vereenvoudigen.

CARACTÉRISTIQUES

- Pompe auto-amorçante avec préfiltre, pour piscines résidentielles.
- Couvercle transparent d'une seule pièce Cam & ClampTM, facilitant l'accès pour le nettoyage et l'inspection.
- Grand réceptacle s'alignant automatiquement, pour collecte des résidus et entretien aisé.
- Raccords Union orientables de 50 mm inclus, pour une meilleure étanchéité et un montage aisé.
- Évacuation de pompe pivotant à 90°, pour installation en toute configuration.
- Moteur TEFC pour usage intensif et durable, avec protection thermique.
- Concept monobloc intégral, pour un fonctionnement silencieux.
- Cordon électrique d'une longueur de 1,5 m inclus, pour placement aisé.

CARACTERÍSTICAS

- Bomba de cebado automático con prefiltro para piscinas residenciales.
- Tapa Cam & Clamp™ transparente de una sola pieza para facilitar el acceso y la inspección de la piscina.
- Gran cesta de alineación automática para retener los residuos y facilitar el mantenimiento.
- Uniones giratorias de 50 mm incluidas para optimizar el sellado y facilitar la instalación.
- Descarga de bomba giratoria 90° para instalaciones personalizadas.
- Motor TEFC de alto rendimiento protegido térmicamente para un uso continuado y prolongado.
- Diseño de bloque monopieza para ofrecer un funcionamiento silencioso.
- Cable de 1,5 m incluido para facilitar la instalación.

CARATTERISTICHE

- Pompa autoadescante con prefiltro per piscine private.
- Coperchio trasparente monopezzo Cam & Clamp™ per un facile accesso per pulizia e ispezione.
- Grande cestello auto allineante per trattenere i detriti ed effettuare facilmente la manutenzione.
- Raccordi girevoli di 50 mm inclusi, per una miglior tenuta e un'installazione più facile.
- Scarico pompa ruotabile di 90° per installazioni personalizzate.
- Motore TEFC per impieghi gravosi, utilizzabile a lungo e in modo continuativo, con protezione termica.
- Struttura completamente monoblocco per un funzionamento silenzioso.
- Cavo lungo 1,5 m incluso per facilità di installazione.

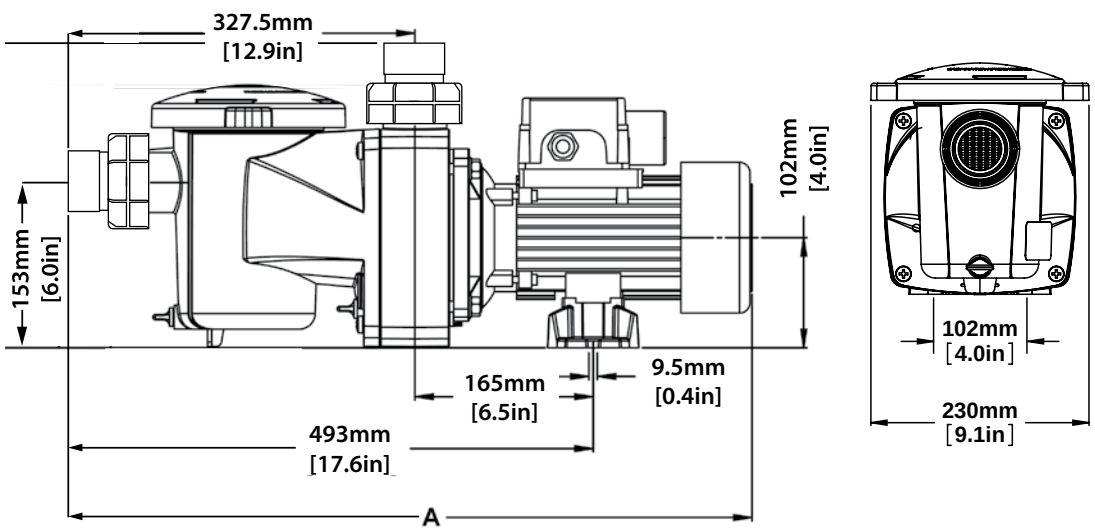

Swimming Pool Pumps | Schwimmbadpumpen | Zwembadpompen
Pompes pour piscines | Bombas para piscinas | Pompe per piscine

SWIMMEY™

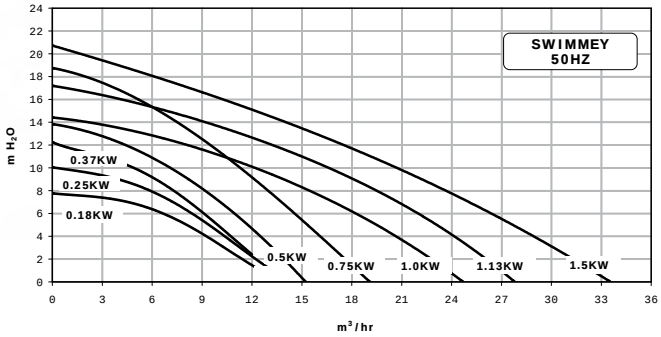

FEATURES

- Self-priming pump with prefilter for swimming pools
- Designed to achieve maximum operational reliability in filtering and recirculating water treated with chlorine
- Suitable for continuous use
- Includes 2 meter cord for direct plug installations
- Swivel unions included for easy assembly
- Thermal protection on single phase units

FUNKTIONSUMFANG

- Selbstansaugende Schwimmbadpumpe mit Vorfilter
- Maximale Zuverlässigkeit für den Filtrierungs- und Beckenwasserkreislauf mit chlorhaltigem Wasser
- Geeignet als Dauerläufer
- Inkl. 2-Meter-Kabel für Installationen mit direktem Stromanschluss
- Inkl. justierbarer Klebeverschraubungen für einfache Montage
- Einphasenmotoren mit Thermo-Motorschutz ausgestattet

EIGENSCHAPPEN

- Zelfaanzuigende pomp met voorfilter bestemd voor zwembaden
- Ontworpen voor maximale operationele betrouwbaarheid in filtratie en het hercirculeren van met chloor behandeld water
- Geschikt voor continu gebruik
- 2 meter lang snoer inbegrepen voor directe stroomaansluiting
- Koppelstukken inbegrepen voor gemakkelijke assemblage
- Thermische beveiliging inbegrepen bij enkelfasige motoren

CARACTÉRISTIQUES

- Pompe de piscine auto-amorçante avec préfiltre
- Conçue pour atteindre une fiabilité maximum dans la filtration et la circulation des eaux traitées au chlore
- Adaptée à une utilisation en continu
- Cable de 2 mètres inclus pour les branchements directs
- Raccords union pivotantes incluses pour un assemblage facilité
- Protection thermique sur les moteurs monophasés

CARACTERÍSTICAS

- Bomba de auto cebado con prefiltro para piscinas
- Diseñado para proponer más fiabilidad en la filtración del agua tratada con cloro
- Apta para uso continuo
- Incluye cable de 2 metros para su conexión directa a la red
- Uniones pivotantes para un fácil montaje
- Motores monofásicos con protección térmica

CARATTERISTICHE

- Elettropompe autoadescanti con prefiltro per piscina
- Disegno per ottenere la massima affidabilità di funzionamento nella filtrazione e nel ricircolo dell'acqua trattata con cloro
- Adatte per uso continuo
- Cavo 2 m per installazioni con collegamento diretto incluso
- Giunti a perno inclusi per facilitare il montaggio
- Protezione termica sulle unità monofase

Model	kW	HP	Volt	Phase
P7242380	0,18	1/4	220-240V	1~
P7242390	0,25	1/3	220-240V	1~
P7242160	0,37	1/2	220-240V	1~
P7242170	0,50	3/4	220-240V	1~
P7242240	0,50	3/4	380-420V	3~
P7242180	0,75	1	220-240V	1~
P7242250	0,75	1	380-420V	3~
P7242220	1,00	1,3	220-240V	1~
P7242270	1,13	1,5	220-240V	1~
P7242280	1,13	1,5	380-420V	3~
P7242290	1,50	2	220-240V	1~
P7242300	1,50	2	380-420V	3~

Union Kit included (p 154) / Anschluss-Set inbegriffen (S 154) / Verbindingskit inbegrepen (p 154) / Kit Union inclus (p 154) / Kit de uniones incluido (p 154) / Kit giunti incluso (p 154)

Model	Length (cm)	Width (cm)	Height (cm)	Gross Weight (kg)	Pcs by pallet	Length pallet (cm)	Width pallet (cm)	Height pallet (cm)
P7242380	57	20	32	8,3	40	120	80	180
P7242390	57	20	32	8,4	40	120	80	180
P7242160	57	20	32	8,6	40	120	80	180
P7242170	57	20	32	9,0	40	120	80	180
P7242240	57	20	32	9,0	40	120	80	180
P7242180	59	20	32	11,2	40	120	80	180
P7242250	59	20	32	11,2	40	120	80	180
P7242220	61	20	32	11,2	40	120	80	180
P7242270	64	20	32	13,0	40	120	80	180
P7242280	64	20	32	13,0	40	120	80	180
P7242290	64	20	32	14,5	40	120	80	180
P7242300	64	20	32	14,5	40	120	80	180

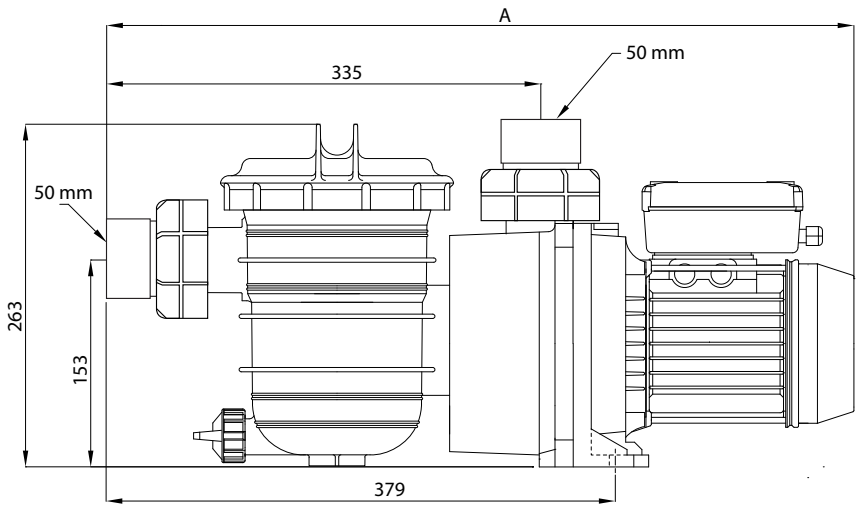

Model	A
	mm
P7242380 P7242390	565
P7242160	565
P7242170 P7242240	565
P7242180 P7242250	590
P7242220	610
P7242270 P7242280	635
P7242290 P7242300	635

Swimming Pool Pumps | Schwimmbadpumpen | Zwembadpompen
Pompes pour piscines | Bombas para piscinas | Pompe per piscine

5PXF™

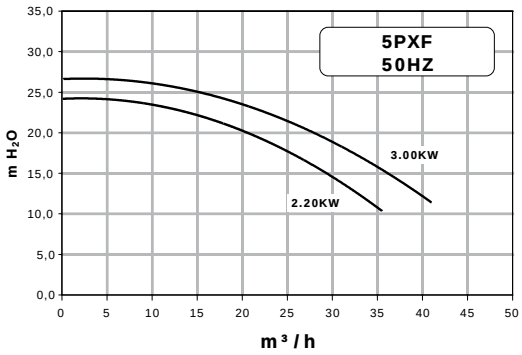

FEATURES

- New hydraulic isolator separates priming water from pumping water for faster priming, less turbulence and increased efficiency
- New union connectors included for connecting directly to 75 or 90mm piping
- Diamond seals made of oxidation-resistant, self-retaining EPDM rubber for increased durability and tighter seal
- Extra-large, robust basket with smooth surface for easy debris removal
- Heavy duty totally enclosed fan cooled motor (TEFC)
- External port threading and tool-free union nuts need only hand-tightening
- Easy-carry handle; easily removable, ergonomic lock ring; and see-through lid for easy basket inspection

FUNKTIONSUMFANG

- Der neue, hydraulische Isolator trennt Vorfüllwasser von Pumpwasser für schnelleres Vorfüllen, weniger Turbulenz und erhöhte Effizienz
- Neue Verbindungsstecker beiliegend, für den Anschluss an 75mm- oder 90mm-Rohrleitung
- Diamantendichtungen aus oxidationsbeständigem, selbsthaltendem EPDM-Kautschuk für erhöhte Haltbarkeit und druckdichtere Abdichtung
- Besonders großer, solider Korb mit glatter Oberfläche für leichte Schmutzentfernung
- Vollständig geschlossener, Lüfter gekühlter Hochleistungsmotor (TEFC)
- Externe Anschlussgewinde und werkzeugfreie Überwurfmuttern erfordern nur das Anziehen mit der Hand
- Handgriff zum einfachen Tragen; leicht abnehmbarer, ergonomischer Verschlussring; und Deckel mit Sichtfenster für mühelose Inspektion des Korbes

EIGENSCHAPPEN

- Een nieuwe, hydraulische isolator scheidt het vulwater van het pompwater. Daardoor wordt de pomp sneller gevuld, wordt er minder turbulentie opgewekt en wordt de efficiëntie verhoogd.
- Inclusief nieuwe koppelstukken voor directe aansluiting op leidingen van 75 of 90 mm
- 'Diamond' dichtingen zijn vervaardigd van oxidatiebestendig EPDM rubber voor een lange levensduur
- Grote filtermand met een glad oppervlak om gemakkelijk schoon te maken
- Totaal ingesloten en met ventilator gekoelde motor voor zwaar gebruik (TEFC)
- Externe schroefdraadaansluitingen en gereedschapsloze moeren die alleen met de hand vastgedraaid moeten worden
- Gemakkelijke draaggreep; gemakkelijk te verwijderen en ergonomische klemring; doorkijkdeksel voor de inspectie van het mandje

CARACTÉRISTIQUES

- Un nouvel isolateur hydraulique sépare l'eau d'amorçage de l'eau de pompage pour un amorçage plus rapide, moins de turbulences et une meilleure efficacité
- Nouveaux raccords union inclus pour connexion directement à des tuyaux 75 ou 90 mm
- Joints diamant en caoutchouc EPDM auto-rétenteur, résistant à l'oxydation pour une meilleure durabilité et un joint plus serré
- Panier extra-large et solide avec surface souple pour un enlèvement plus aisé des déblais
- Moteur lourd fermé ventilé (TEFC)
- Filetage d'orifice externe et écrous union sans outils pour serrage manuel uniquement
- Poignée pour transport aisé ; facilement amovible, anneau de serrage ergonomique et couvercle transparent pour inspection aisée du panier

CARACTERÍSTICAS

- El nuevo aislante hidráulico separa el agua de cebado del agua de bombeo para lograr un cebado más rápido, menos turbulencias y mayor eficiencia
- Conectores de unión nuevos incluidos para conectar directamente a tuberías de 75 o 90 mm
- Sellos de diamante fabricados con goma EPDM autoestática resistente a la oxidación para aumentar la durabilidad y la estanqueidad
- Cesta robusta extra-grande con superficie lisa para eliminar fácilmente los residuos
- Resistente motor totalmente cerrado y enfriado por ventilador (TEFC)
- Rosca externa y tuercas de unión que no requieren herramientas, solamente apriete a mano
- Asa de transporte fácil; anilla de seguridad ergonómica extraíble y tapa transparente para inspeccionar fácilmente la cesta

CARATTERISTICHE

- Nuovo isolatore idraulico per separare l'acqua di adescamento da quella di pompaggio e ottenere un adescamento più rapido, un flusso più uniforme e un processo più efficiente
- Nuovi connettori inclusi per un collegamento diretto ai condotti da 75 o 90 mm
- Guarnizioni Diamond in gomma EPDM anti-ossidazione e autostatica per una durata prolungata e una tenuta più ermetica
- Cestello robusto ed extra-large con superficie liscia per una rimozione più agevole dei detriti
- Motore TEFC (Totally Enclosed Fan Cooled) ultraresistente
- Porta con filettatura esterna e dadi di raccordo per il serraggio manuale, senza ricorrere ad altri utensili
- Pratica impugnatura per il trasporto; anello di fermo ergonomico, facile da rimuovere; coperchio trasparente per un'ispezione immediata del cestello

Model	kW	HP	Volt	Phase
5PXFH-1	2,20	3	220-240V	1~
5PXFH-3E2*	2,20	3	380-420V	3~
5PXFJ-1	3,00	4	220-240V	1~
5PXFJ-3E2*	3,00	4	380-420V	3~

* IE2-compliant / IE2-konform / Voldoet aan de norm IE2 / Conforme à IE2 / Conforme IE2 / Conforme allo standard IE2

Union Kit included (p 154) / Anschluss-Set inbegriffen (S 154) / Verbindingskit inbegrepen (p 154) / Kit Union inclus (p 154) / Kit de uniones incluido (p 154) / Kit giunti incluso (p 154)

Model	Length (cm)	Width (cm)	Height (cm)	Gross Weight (kg)	Pcs by pallet	Length pallet (cm)	Width pallet (cm)	Height pallet (cm)
5PXFH-1	74	37	37	23,0	9	120	80	150
5PXFH-3E2	74	37	37	26,0	9	120	80	150
5PXFJ-1	74	37	37	34,0	9	120	80	150
5PXFJ-3E2	74	37	37	33,0	9	120	80	150

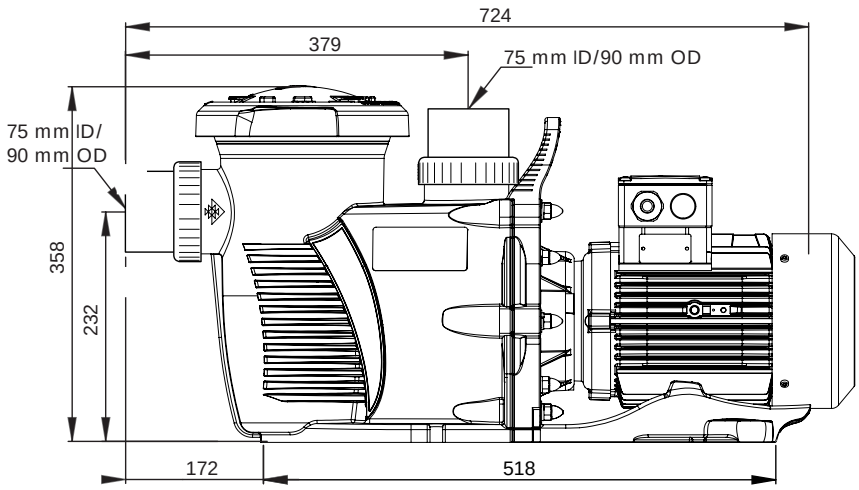

Model	A
	mm
5PXFH-1	652
5PXFH-3E2	678
5PXFJ-1	715
5PXFJ-3E2	715

Swimming Pool Pumps | Schwimmbadpumpen | Zwembadpompen
Pompes pour piscines | Bombas para piscinas | Pompe per piscine

5P6R™ / SW5P6R™

FEATURES

- Quick-Lock™ trap cover ring for easy cleaning and large "see-thru" lid
- Self-priming up to 5m above water level
- Moves larger volumes of water, resulting in lower operating costs
- **For seawater applications up to 4,5% salt concentration or 45 grams/liter (SW5P6R™)**
- Heavy duty TEFC motor
- Thermally protected, all single phase motors

FUNKTIONSUMFANG

- Schnellspannverschluß Quick-Lock™ für leichte Wartung und Reinigung und grosser transparenter Deckel
- Selbstansaugend bis 5m über Wasserniveau
- Pumpt große Wassermengen bei geringen Kosten
- **Meerwasseranwendungen möglich bis 4,5% Salzkonzentration oder 45 Gramm/Liter (SW5P6R™)**
- Stark belastbarer TEFC Motor
- Alle Einphasenmotoren mit integriertem Thermo-Motorschutz

EIGENSCHAPPEN

- Quick-Lock™ sluiting voor gemakkelijke schoonmaak en groot doorzichtig deksel
- Zelfaanzuigend tot 5m boven waterniveau
- Verplaatst grote watervolumes met laag energieverbruik
- **Bestand tegen 4,5% zoutconcentratie voor zeewatertoepassingen of 45 gram/liter (SW5P6R™)**
- TEFC motor voor continu gebruik
- Alle enkelfasige motoren hebben een ingebouwde thermische beveiliging

CARACTÉRISTIQUES

- Fermeture Quick-Lock™ pour un nettoyage aisé du préfiltre de grande capacité et grand couvercle transparant
- Pompe auto-amorçante jusqu'à 5 m au dessus du niveau de l'eau
- Une courbe hydraulique de fonctionnement inégalable pour un rendement énergétique optimisé
- **Pour application eau de mer jusqu'à une concentration de sel de 4,5% ou 45 grammes/litre (SW5P6R™)**
- Moteur TEFC pour utilisation continue
- Moteurs monophasés avec protection thermique

CARACTERÍSTICAS

- Prefiltro Quick-Lock™ para una fácil limpieza y una gran tapa transparente
- Auto cebado hasta 5m por encima del nivel de agua
- Desplazamiento de grandes volúmenes de agua permiten menores costes de funcionamiento
- **Para aplicaciones con agua de mar hasta una concentración de 4,5% de sal o 45 gramos/litro (SW5P6R™)**
- TEFC motor para una utilización continua
- Todos los motores monofásicos tienen protección térmica

CARATTERISTICHE

- Pulizia rapida con il cestello Quick-Lock™ e grande coperchio "a vista"
- Autoadescante fino a 5 metri sopra il livello dell'acqua
- Sposta volumi superiori d'acqua, riducendo di conseguenza i costi di funzionamento
- **Per applicazioni con acqua di mare con concentrazioni saline fino a 4,5% o 45 grammi/litro (SW5P6R™)**
- Motore TEFC per uso intensivo
- Protezione termica su tutti i motori monofase

Model		kW	HP	Volt	Phase
5P6R	SW5P6R				
5P6RD-1	SW5P6RD-1	0,55	3/4	220-240V	1~
5P6RD-3	SW5P6RD-3	0,55	3/4	380-420V	3~
5P6RE-1	SW5P6RE-1	0,75	1	220-240V	1~
5P6RE-3E2*	SW5P6RE-3E2*	0,75	1	380-420V	3~
5P6RF-1	SW5P6RF-1	1,10	1,5	220-240V	1~
5P6RF-3E2*	SW5P6RF-3E2*	1,10	1,5	380-420V	3~
5P6RG-1	SW5P6RG-1	1,50	2	220-240V	1~
5P6RG-3E2*	SW5P6RG-3E2*	1,50	2	380-420V	3~
5P6RH-1	SW5P6RH-1	2,20	3	220-240V	1~
5P6RH-3E2*	SW5P6RH-3E2*	2,20	3	380-420V	3~

Union Kit included (p 154) / Anschluss-Set inbegriffen (S 154) / Verbindingskit inbegrepen (p 154) / Kit Union inclus (p 154) / Kit de uniones incluido (p 154) / Kit giunti incluso (p 154)

* IE2-compliant / IE2-konform / Voldoet aan de norm IE2 / Conforme à IE2 / Conforme IE2 / Conforme allo standard IE2

Model		Length (cm)	Width (cm)	Height (cm)	Gross Weight (kg)	Pcs by pallet	Length pallet (cm)	Width pallet (cm)	Height pallet (cm)
5P6R	SW5P6R								
5P6RD-1	SW5P6RD-1	74	37	37	17,0	9	120	80	150
5P6RD-3	SW5P6RD-3	74	37	37	18,0	9	120	80	150
5P6RE-1	SW5P6RE-1	74	37	37	18,0	9	120	80	150
5P6RE-3E2	SW5P6RE-3E2	74	37	37	26,7	9	120	80	150
5P6RF-1	SW5P6RF-1	74	37	37	18,7	9	120	80	150
5P6RF-3E2	SW5P6RF-3E2	74	37	37	29,4	9	120	80	150
5P6RG-1	SW5P6RG-1	74	37	37	25,0	9	120	80	150
5P6RG-3E2	SW5P6RG-3E2	74	37	37	33,2	9	120	80	150
5P6RH-1	SW5P6RH-1	74	37	37	26,0	9	120	80	150
5P6RH-3E2	SW5P6RH-3E2	74	37	37	36,2	9	120	80	150

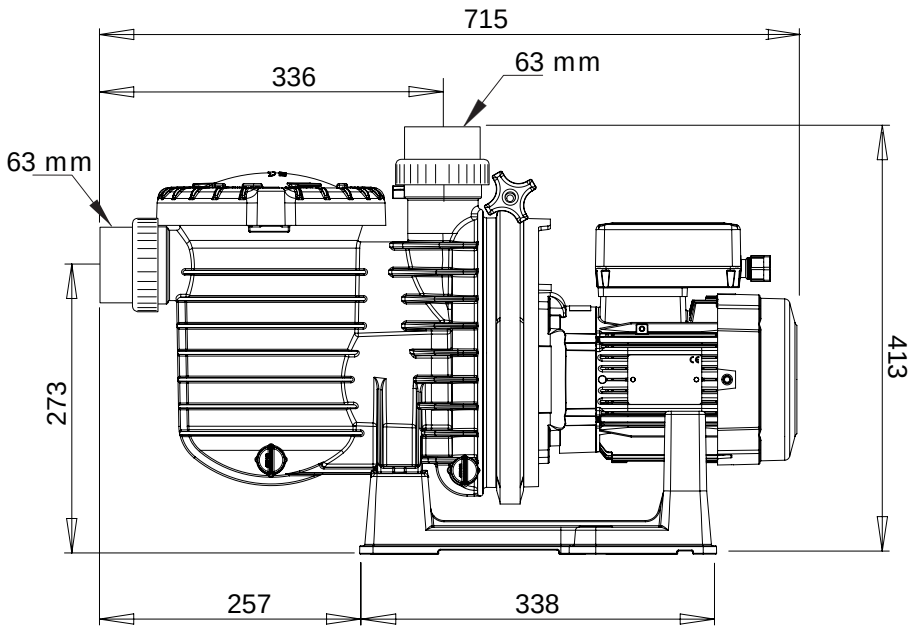

Model	A
	mm
(SW)5P6RD - 1	623
(SW)5P6RD - 3	623
(SW)5P6RE - 1	633
(SW)5P6RE - 3E2	633
(SW)5P6RF - 1	633
(SW)5P6RF - 3E2	633
(SW)5P6RG - 1	667
(SW)5P6RG - 3E2	667
(SW)5P6RH - 1	667
(SW)5P6RH - 3E2	667

Swimming Pool Pumps | Schwimmbadpumpen | Zwembadpompen
Pompes pour piscines | Bombas para piscinas | Pompe per piscine

5P2R™ / S5P2R™

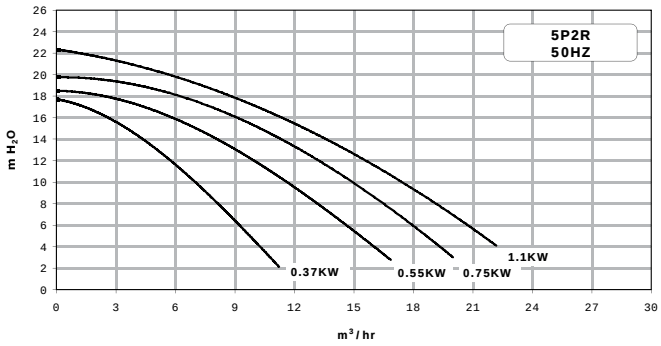

FEATURES

- Self-priming diffuser design makes this our fastest priming pool pump
- High head impeller for maximum performance output
- Stainless steel locking clamp for quick and easy servicing
- "See Thru" trap lid
- **For salt water applications up to 0,4% salt concentration or 4 grams/liter (S5P2R™)**
- Heavy duty totally enclosed fan cooled motor (TEFC)
- Thermally protected, all single phase motors
- Multiple drain locations for quick winterizing

FUNKTIONSUMFANG

- Selbstansaugende Pumpe für schnellste Wasseransaugung
- High-Head-Laufrad für maximale Leistung
- Edelstahl-Spannband für schnelle und unkomplizierte Wartung
- Transparenter Vorfilterdeckel
- **Geeignet für Salzwasser bis 0,4% Salzkonzentration oder 4 Gramm/Liter (S5P2R™)**
- Stark belastbarer TEFC Motor
- Alle Einphasenmotoren mit integriertem Thermo-Motorschutz
- Mehrere Ablassöffnungen für schnelle Entleerung

EIGENSCHAPPEN

- Onze snelste zelfaanzuigende pomp
- Rotor met groot waterstandsverschil voor maximaal vermogen
- Klemband uit roestvrij staal voor snel en eenvoudig onderhoud
- Doorzichtig deksel
- **Bestand tegen 0,4% zoutconcentratie voor zoutwatertoepassingen of 4 gram/liter (S5P2R™)**
- TEFC motor voor continu gebruik
- Alle enkelfasige motoren hebben een ingebouwde thermische beveiliging
- Meerdere afvoerplaatsen om snel winterklaar te kunnen maken

CARACTÉRISTIQUES

- Le design auto-amorçant unique du diffuseur en fait la pompe la plus rapide à l'amorçage de l'industrie
- Turbine haute pression pour un débit maximal
- Attache en acier inoxydable pour un entretien facile et rapide
- Couvercle transparent
- **Pour des applications en eau salée jusqu'à 0,4% de sel dans l'eau ou 4 grammes/litre (S5P2R™)**
- Moteur TEFC pour utilisation continue
- Moteurs monophasés avec protection thermique
- Drains multiples pour un hivernage rapide

CARACTERÍSTICAS

- Diseño del difusor con auto cebado convierte a esta bomba de piscinas en la más rápida
- Rodete de grandes alturas manométricas para mayor potencia de salida
- Cubierta blocante de acero inoxidable para fácil y rápido servicio
- Tapa de prefiltro transparente
- **Resistente al agua salada hasta el 0,4% de sal en el agua o 4 gramos/litro (S5P2R™)**
- TEFC motor para utilizaciùon continua
- Todos los motores monofásicos tienen protección térmica
- Varios orificios de drenaje para un rápido acondicionamiento invernal

CARATTERISTICHE

- Diffusore autoadescante che fa di questa pompa per piscine la più veloce all'avviamento di tutta la nostra gamma
- Ventola ad alte prestazioni per un massimo rendimento in uscita
- Morsetto di serraggio in acciaio inox per una facile e veloce manutenzione
- Coperchio del cestello "a vista"
- **Adatta per applicazioni in acqua salata con tasso di salinità fino allo 0,4% o 4 grammi/litro (S5P2R™)**
- Motore TEFC per uso intensivo
- Protezione termica su tutti i motori monofase
- Postazioni multiple di scarico per una rapida predisposizione invernale

Model		kW	HP	Volt	Phase
5P2R	S5P2R				
5P2RC-1	S5P2RC-1	0,37	1/2	220-240V	1~
5P2RC-3	S5P2RC-3	0,37	1/2	380-420V	3~
5P2RD-1	S5P2RD-1	0,55	3/4	220-240V	1~
5P2RD-3	S5P2RD-3	0,55	3/4	380-420V	3~
5P2RE-1	S5P2RE-1	0,75	1	220-240V	1~
5P2RE-3E2*	S5P2RE-3E2*	0,75	1	380-420V	3~
5P2RF-1	S5P2RF-1	1,10	1,5	220-240V	1~
5P2RF-3E2*	S5P2RF-3E2*	1,10	1,5	380-420V	3~

Union Kit not included (p 154) / Anschluss-Set nicht inbegriffen (S 154) / Verbindingskit niet inbegrepen (p 154) / Kit Union non inclus (p 154) / Kit de uniones no incluido (p 154) / Kit giunti non incluso (p 154)

* IE2-compliant / IE2-konform / Voldoet aan de norm IE2 / Conforme à IE2 / Conforme IE2 / Conforme allo standard IE2

Model		Length (cm)	Width (cm)	Height (cm)	Gross Weight (kg)	Pcs by pallet	Length pallet (cm)	Width pallet (cm)	Height pallet (cm)
5P2R	S5P2R								
5P2RC-1	S5P2RC-1	58	32	32	15,0	24	130	100	180
5P2RC-3	S5P2RC-3	58	32	32	15,0	24	130	100	180
5P2RD-1	S5P2RD-1	58	32	32	15,0	24	130	100	180
5P2RD-3	S5P2RD-3	58	32	32	12,9	24	130	100	180
5P2RE-1	S5P2RE-1	58	32	32	15,5	24	130	100	180
5P2RE-3E2	S5P2RE-3E2	58	32	32	25,7	24	130	100	180
5P2RF-1	S5P2RF-1	58	32	32	17,0	24	130	100	180
5P2RF-3E2	S5P2RF-3E2	58	32	32	26,4	24	130	100	180

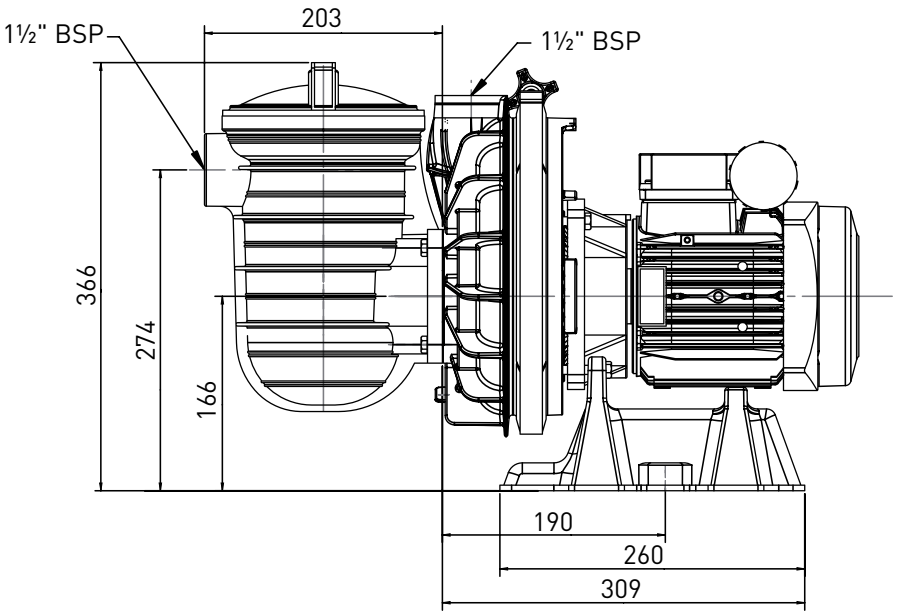

Swimming Pool Pumps | Schwimmbadpumpen | Zwembadpompen
Pompes pour piscines | Bombas para piscinas | Pompe per piscine

5P1R™

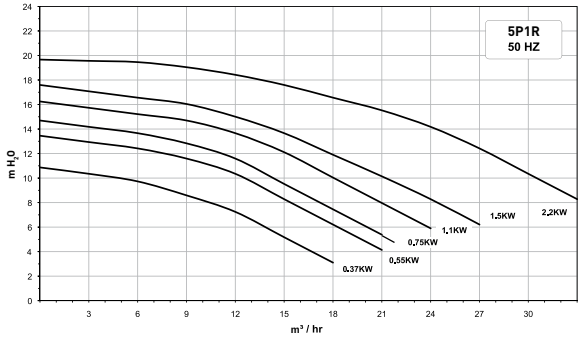

FEATURES

- Minimum energy consumption
- "Cam and Ramp™" lid locks in place with a quarter turn for easy cleaning and maintenance.
- Extremely quiet operation
- Thick-walled body with superior internal flow design which reduces hydraulic noise
- Corrosion resistant, high-grade stainless steel motor shaft
- Thermal protection protected, all single phase motors
- Unions included with all pumps

FUNKTIONSUMFANG

- Äußerst geringer Energieverbrauch
- Deckelverriegelung "Cam and Ramp™" mit Vierteldrehung für einfache Reinigung und Wartung.
- Besonders ruhiger Lauf
- Dickwandiger Körper mit überragendem internen Durchflusskonzept sorgt für verringerte hydraulische Geräuschentwicklung
- Korrosionsbeständige, hochwertige Motorwelle aus Edelstahl
- Überhitzungsschutz, nur einphasige Motoren
- Anschlussstücke bei allen Pumpen inkludiert

EIGENSCHAPPEN

- Minimaal energieverbruik
- "Cam and Ramp™" deksel zit met een kwartdraai op zijn plaats, vereenvoudigt de schoonmaak en het onderhoud.
- Uitzonderlijk stille werking
- Behuizing met dikke wanden en een superieur ontworpen stroomweg binnenin om hydraulische geluiden te verminderen
- Motoras in corrosiebestendig, hoogwaardig roestvrij staal
- Thermische bescherming, op alle eenfasige motoren
- Verbindingen inbegrepen met alle pompen

CARACTÉRISTIQUES

- Consommation d'énergie minimale
- Le couvercle à "Cam and Ramp™" se verrouille en place d'un quart de tour pour faciliter le nettoyage et la maintenance
- Fonctionnement extrêmement silencieux
- Corps à paroi épaisse avec design de flux intérieur supérieur pour une réduction des bruits hydrauliques
- Arbre moteur en acier inoxydable spécial résistant à la corrosion
- Tous les moteurs monophasés, à protection thermique
- Raccords unions inclus avec toutes les pompes

CARACTERÍSTICAS

- Consumo energético mínimo
- La tapa "Cam and Ramp™" queda bloqueada con un cuarto de vuelta para facilitar las tareas de limpieza y mantenimiento.
- Funcionamiento extremadamente silencioso
- Cuerpo con paredes gruesas con un excelente diseño de flujo interno que reduce el ruido hidráulico
- Eje de motor de acero inoxidable de alta calidad resistente a la corrosión
- Protección térmica, todos los motores monofásicos
- Racores incluidos con todas las bombas

CARATTERISTICHE

- Consumo energetico minimo
- Il coperchio Cam and Ramp™ si blocca in posizione con un quarto di rotazione per manutenzione e pulizia semplici
- Funzionamento estremamente silenzioso
- Corpo con pareti spesse e disegno di portata interna superiore, il che riduce il rumore idraulico
- Albero motore in acciaio inox speciale, resistente alla corrosione
- Tutti i motori monofase, con protezione termica
- Giunti inclusi con tutte le pompe

Model	kW	HP	Volt	Phase
5P1RC-1	0,37	½	220-240V	1
5P1RD-1	0,55	¾	220-240V	1
5P1RD-3	0,55	¾	380-420V	3
5P1RE-1	0,75	1	220-240V	1
5P1RE-3E2*	0,75	1	380-420V	3
5P1RF-1	1,10	1,5	220-240V	1
5P1RF-3E2*	1,10	1,5	380-420V	3
5P1RG-1	1,50	2	220-240V	1
5P1RG-3E2*	1,50	2	380-420V	3
5P1RH-1	2,20	3	220-240V	1
5P1RH-3E2*	2,20	3	380-420V	3

Model	Length (cm)	Width (cm)	Height (cm)	Gross Weight (kg)	Pcs by pallet	Length pallet (cm)	Width pallet (cm)	Height pallet (cm)
5P1RC-1	65	32	40	13,8	24	130	100	180
5P1RD-1	65	32	40	14,1	24	130	100	180
5P1RD-3	65	32	40	12,5	24	130	100	180
5P1RE-1	65	32	40	14,6	24	130	100	180
5P1RE-3E2	65	32	40	13,2	24	130	100	180
5P1RF-1	65	32	40	15,6	24	130	100	180
5P1RF-3E2	65	32	40	15,4	24	130	100	180
5P1RG-1	65	32	40	17,0	24	130	100	180
5P1RG-3E2	65	32	40	17,0	24	130	100	180
5P1RH-1	65	32	40	23,3	24	130	100	180
5P1RH-3E2	65	32	40	21,0	24	130	100	180

* IE2-compliant / IE2-konform / Voldoet aan de norm IE2 / Conforme à IE2 / Conforme IE2 / Conforme allo standard IE2

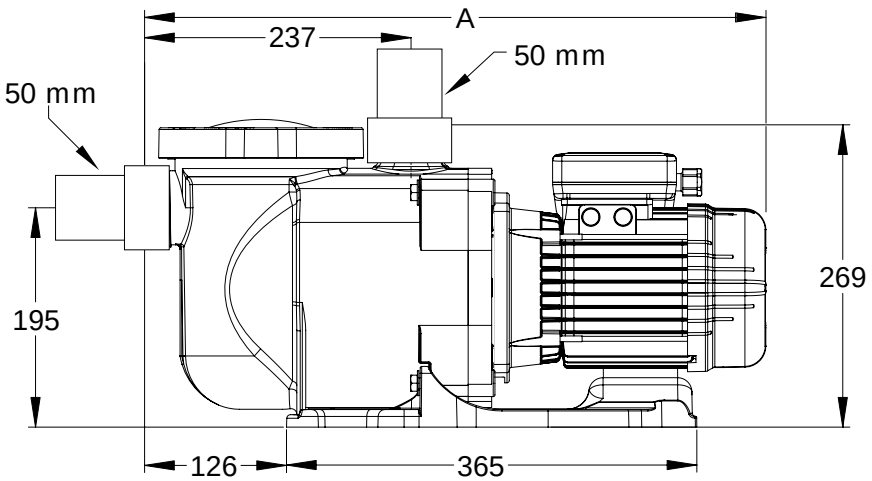

Model	A
	mm
5P1RC-1	546
5P1RD-1	546
5P1RD-3	529
5P1RE-1	577
5P1RE-3E2	529
5P1RF-1	577
5P1RF-3E2	557
5P1RG-1	557
5P1RG-3E2	557
5P1RH-1	588
5P1RH-3E2	588

Swimming Pool Pumps | Schwimmbadpumpen | Zwembadpompen
Pompes pour piscines | Bombas para piscinas | Pompe per piscine

5BR™

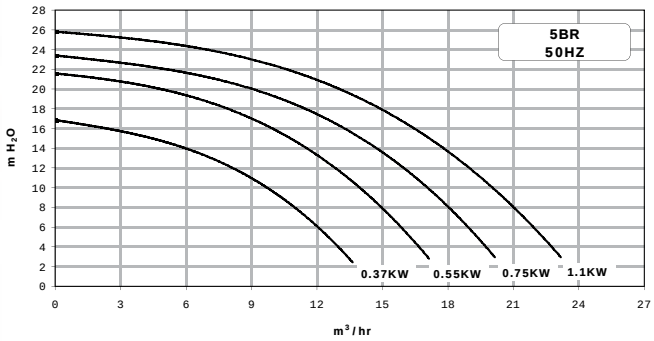

FEATURES

- Self-priming diffuser design allows optimum pump efficiency
- Exceptionally high flow rate
- Easy serviceability
- Heavy duty TEFC motor
- Heavy duty metallic bronze construction for applications in corrosive locations
- Quick access lugs to service strainer basket

FUNKTIONSUMFANG

- Selbstansaugendes Umkehrleitraddesign für optimale Pumpeneffizienz
- Außergewöhnlich hohe Durchflußraten
- Servicefreundlich
- Stark belastbarer TEFC Motor
- Robuste Metall-Bronze-Konstruktion für Einsatz in korrosiven Umgebungen
- Laschen für schnellen Wartungszugang zum Vorfilterkorb

EIGENSCHAPPEN

- Ontwerp met zelfaanzuigende verdeler zorgt voor optimale pompefficiëntie
- Uitzonderlijk hoog debiet
- Eenvoudig onderhoud
- TEFC motor voor continu gebruik
- Metaalbronzen constructie voor toepassingen in corrosieve omgevingen
- Snelle toegang tot aansluitingen voor onderhoud van filtermand

CARACTÉRISTIQUES

- Diffuseur auto-amorçant pour une efficience optimale
- Débits remarquablement élevés
- Entretien aisé
- Moteur TEFC pour une utilisation continue
- Construction robuste en bronze pour une meilleure résistance à la corrosion
- Accès rapide au pré-filtre pour un entretien plus aisé

CARACTERÍSTICAS

- El difusor con auto cebado permite una eficacia óptima de la bomba
- Excepcional caudal
- Mantenimiento sencillo
- Motor TEFC para un uso continuo
- Construcción en bronce metálico de alta resistencia para uso con corrosivos
- Agarraderas de acceso rápido para servicio del cesto del prefiltro

CARATTERISTICHE

- Il diffusore autoadescante consente un'ottima efficienza della pompa
- Eccezionale elevate portate
- Praticità di impiego
- Motore TEFC per uso intensivo
- Costruzione metallica in bronzo pesante per applicazioni in presenza di corrosione
- Ansa di accesso rapido al filtro a cestello

Model	kW	HP	Volt	Phase
5BRC-1	0,37	1/2	220-240V	1~
5BRC-3	0,37	1/2	380-420V	3~
5BRD-1	0,55	3/4	220-240V	1~
5BRD-3	0,55	3/4	380-420V	3~
5BRE-1	0,75	1	220-240V	1~
5BRE-3E2*	0,75	1	380-420V	3~
5BRF-1	1,10	1,5	220-240V	1~
5BRF-3E2*	1,10	1,5	380-420V	3~

Union Kit not included (p 154) / Anschluss-Set nicht inbegriffen (S 154) / Verbindingskit niet inbegrepen (p 154) / Kit Union non inclus (p 154) / Kit de uniones no incluido (p 154) / Kit giunti non incluso (p 154)

* IE2-compliant / IE2-konform / Voldoet aan de norm IE2 / Conforme à IE2 / Conforme IE2 / Conforme allo standard IE2

Model	Length (cm)	Width (cm)	Height (cm)	Gross Weight (kg)	Pcs by pallet	Length pallet (cm)	Width pallet (cm)	Height pallet (cm)
5BRC-1	51	24	38	20,0	24	120	100	165
5BRC-3	51	24	38	20,0	24	120	100	165
5BRD-1	51	24	38	21,0	24	120	100	165
5BRD-3	51	24	38	21,0	24	120	100	165
5BRE-1	51	24	38	24,0	24	120	100	165
5BRE-3E2	51	24	38	33,4	24	120	100	165
5BRF-1	51	24	38	24,0	24	120	100	165
5BRF-3E2	51	24	38	34,7	24	120	100	165

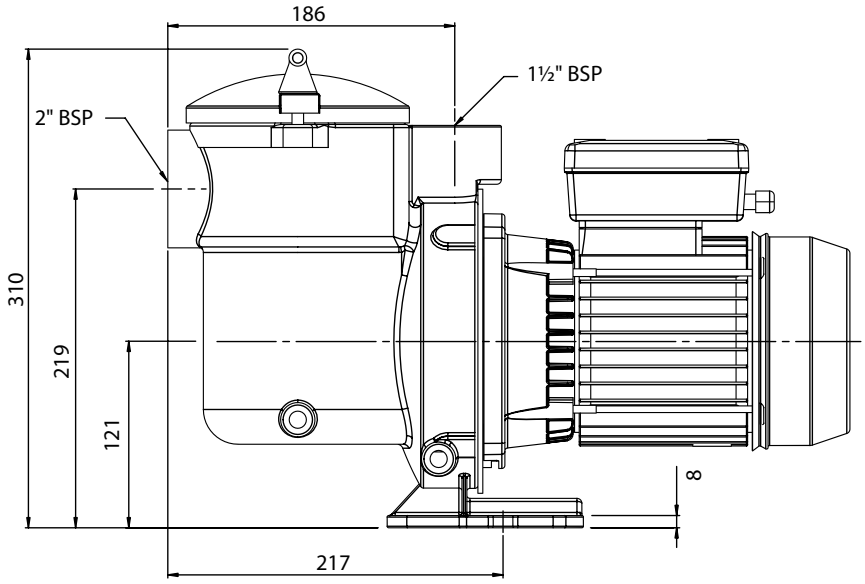

Swimming Pool Pumps | Schwimmbadpumpen | Zwembadpompen
Pompes pour piscines | Bombas para piscinas | Pompe per piscine

BOOST-RITE®

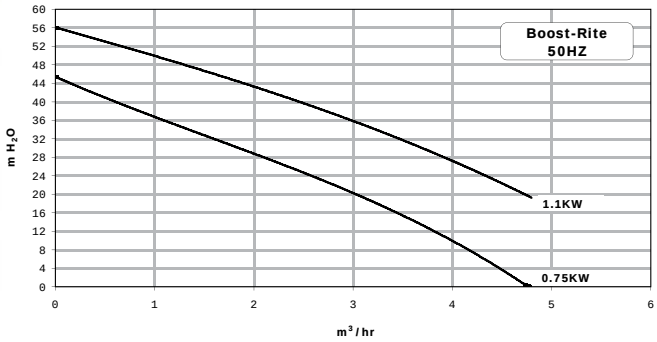

FEATURES

- Pump for pressure-side cleaners or water boosting applications
- Multi-stage design for maximum pressure
- Designed for continuous operation and thermally protected
- Quiet operation
- Saltwater resistant design

FUNKTIONSUMFANG

- Pumpe für Schwimmbad-Druckreiniger oder andere Wasserdruck-Anwendungen
- Mehrere Laufräder für max. Druck
- Entworfen für dauerhaften Einsatz mit Thermo-Motorschutz
- Leise Funktionsweise
- Salzwasserresistent

EIGENSCHAPPEN

- Pomp voor drukaangedreven zwembadaccessoires, in het bijzonder zwembadreinigers
- Multi-stage pompontwerp voor een maximale werkdruk
- Ontworpen voor ononderbroken werking en thermisch beschermd
- Stille werking
- Bestand tegen zoutwater

CARACTÉRISTIQUES

- Surpresseur spécifiquement conçu pour les nettoyeurs automatiques de piscine à pression
- Multi turbines pour une pression maximum
- Moteur conçu pour un fonctionnement continu avec protection thermique
- Conception multi-cellulaire, ultra silencieux
- Pompe résistante à l'eau salée

CARACTERÍSTICAS

- Bomba para limpiafondos automaticos a presión o aplicaciones de agua a presión
- Diseño multi-turbinas para una presión máxima
- Motor diseñado para una utilización continuada y térmicamente protegido
- Concepción multi celular para una operación silenciosa
- Resistente al agua salada

CARATTERISTICHE

- Pompa per pulitori a pressione
- Design multi-stage per pressione massima
- Progettata per lavorare senza sosta e con protezione termica
- Funzionamento silenzioso
- Design resistente all'acqua salata

Model	kW	HP	Volt	Phase	Stage
S4P100M	0,75	1	220V-240V	1~	4
S4P100T	0,75	1	400V	3~	4
S5P150M	1,10	1,5	220V-240V	1~	5
S5P150T	1,10	1,5	400V	3~	5

Model	Length (cm)	Width (cm)	Height (cm)	Gross Weight (kg)	Pcs by pallet	Length pallet (cm)	Width pallet (cm)	Height pallet (cm)
S4P100M	37	17,4	18,5	7,0	60	120	80	125
S4P100T	37	17,4	18,5	7,0	60	120	80	125
S5P150M	38,5	17,4	19	9,0	50	120	80	125
S5P150T	38,5	17,4	19	9,0	50	120	80	125

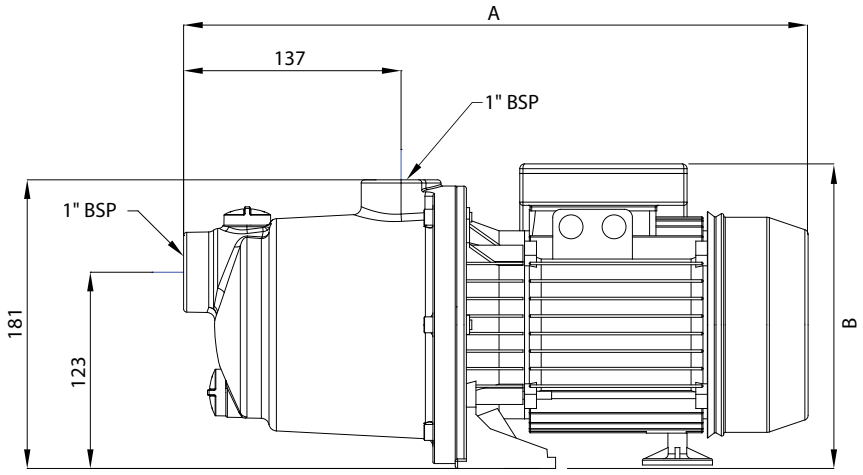

Model	A	B
	mm	mm
S4P100	370	185
S5P150	385	190

Pumps for commercial swimming pools | Pumpen für öffentliche Schwimmbäder | Pompen voor commerciële zwembaden | Pompes pour piscines commerciales | Bombas para piscinas públicas | Pompe per piscine commerciali

PSP™-SERIES

5PSP
7,5-10 HP

5PSP
3,5 - 4,5 - 5,5 HP

FEATURES

- Especially designed for swimming pool, aquatic and aquaculture applications.
- Seawater approved up to 4% salt concentration.
- Available with or without large pre-filter.
- Injection molded components of high quality glass-reinforced thermoplastic.
- CE & TUV Approved, IP55 protected, IE2 compliant TEFC motor.
- Corrosion resistant, high grade stainless steel motor shaft.
- Included connections are metric slip fit 110mm ID inlet and 90mm ID - outlet for 3,5 to 5,5HP versions and 110mm ID outlet for 7,5 and 10HP versions.
- High chemical resistance with all metal internal components being stainless steel.
- 2850 RPM Motor.

FUNKTIONSUMFANG

- Speziell entwickelt für Schwimmbad-, aquatische und Aquakulturanwendungen.
- Zugelassen für Meerwasser mit einer Salzkonzentration bis zu 4 %.
- Lieferbar mit oder ohne großen Vorfilter.
- Spritzgießbauteile aus hochwertigem, glasfaserverstärktem thermoplastischem Kunststoff.
- CE & TÜV zugelassen, Schutzart IP55, IE2-konformer TEFC-Motor.
- Motorwelle aus hochwertigem, korrosionsbeständigem Edelstahl.
- Metrische Slip-Fit-Anschlüsse, Einlass 110 mm ID und Auslass 90 mm ID für Ausführungen von 3,5 bis 5,5 PS sowie Auslass 110 mm ID für Pumpen mit 7,5 und 10 PS.
- Hohe Chemikalienbeständigkeit, da alle Metallkomponenten im Innern aus Edelstahl gefertigt sind.
- Motor mit 2850 U/min.

EIGENSCHAPPEN

- Speciaal ontworpen voor zwembaden, waterpartijen en hydrocultuur.
- Goedgekeurd voor zeewater met een zoutgehalte tot 4%.
- Verkrijgbaar met of zonder voorfilter.
- Gespuitgiete componenten in met glasvezel versterkte thermoplast van hoge kwaliteit.
- CE- en TUV-gekeurd, beschermingsklasse IP55, TEFC-motor in overeenstemming met IE2.
- Motoras in corrosiebestendig, hoogwaardig roestvrij staal.
- Bijgeleverde aansluitingen zijn metrisch 110 mm ID-ingang en 90 mm ID-uitgang lijmverbinding voor 3,5 tot 5,5 pk versies en 110 mm ID-uitgang voor 7,5 en 10 pk versies.
- Hoge chemische weerstand, alle inwendige metalen componenten zijn van roestvrij staal.
- Motor met 2.850 t./min.

CARACTÉRISTIQUES

- Spécialement conçues pour piscines, aquaculture et applications en milieu aquatique.
- Adaptées à l'eau de mer, jusqu'à un taux de salinité de 4 %.
- Disponibles avec ou sans grand préfiltre.
- Composants moulés par injection, en thermoplastique de haute qualité renforcé de fibre de verre.
- Certifiées CE et TÜV, classe de protection IP55, moteur TEFC conforme IE2.
- Arbre moteur résistant à la corrosion, en inox de qualité supérieure.
- Connexions incluses : entrée de D.int. 110 mm et sortie de D.int. 90 mm à ajustage coulissant métrique, pour versions de 3,5 à 5,5 CV, et sortie 110 mm pour les versions 7,8 et 10 CV.
- Très bonne résistance chimique, tous les composants métalliques internes étant réalisés en inox.
- Moteur: 2850 tr/min.

CARACTERÍSTICAS

- Especialmente diseñadas para piscinas y aplicaciones acuáticas y de piscicultura.
- Aptas para agua salada con una concentración de sal máxima del 4 %.
- Disponible con y sin prefiltro grande.
- Componentes moldeados por inyección de termoplástico reforzado con vidrio de alta calidad.
- Certificación CE y TUV, protección IP55, motor TEFC conforme con IE2.
- Eje del motor de acero inoxidable de alta calidad resistente a la corrosión.
- Las conexiones incluidas son deslizantes, entrada con D.I. de 110 mm y salida con D.I. de 90 mm para versiones de 3,5 y 5,5 CV, y salida con D.I. de 110 mm para versiones de 7,5 y 10 CV.
- Alta resistencia química, ya que todos los componentes internos metálicos son de acero inoxidable.
- Motor de 2850 RPM.

CARATTERISTICHE

- Progettate specificamente per le applicazioni di piscine, acquatiche e di acquacoltura.
- Approvate per acqua di mare con una concentrazione di sale fino al 4%.
- Disponibili con o senza prefiltro grande.
- Componenti termoplastici rinforzati con vetro di elevata qualità, stampati a iniezione.
- Motore TEFC approvato CE e TUV, con classe di protezione IP55 e conforme a IE2-.
- Albero motore in acciaio inox di alta qualità, resistente alla corrosione.
- Le connessioni incluse sono l'ingresso 110 mm ID e l'uscita 90 mm ID con collegamento scorrevole metrico per le versioni da 3,5 a 5,5 HP e l'uscita 110 mm ID per le versioni da 7,5 e 10 HP.
- Elevata resistenza chimica grazie ai componenti metallici interni, tutti in acciaio inox.
- Motore 2850 giri/min.

Three Phase Pool Pumps with PRE-Filter

Model	kW	HP	Volt	Primary Listings and Certifications	Port Size Metric ISO / DIN INLET	Port Size Metric ISO / DIN OUTLET	Weight (kg)	BOX Dimensions (mm)
5PSP-350-3	2,60	3,50	λ 380V	CE - TÜV	110mm	90mm	32,40	860 x 375 x 600
5PSP-450-3	3,30	4,50	λ 380V	CE - TÜV	110mm	90mm	35,30	860 x 375 x 600
5PSP-550-3	4,00	5,50	λ 380V	CE - TÜV	110mm	90mm	35,30	860 x 375 x 600
5PSP-750-3	5,60	7,50	Δ 380V*	CE - TÜV	110mm	110mm	68,60	950 x 445 x 635
5PSP-1000-3	7,50	10,00	Δ 380V*	CE - TÜV	110mm	110mm	75,90	950 x 445 x 635

Three Phase Pool Pumps without PRE-Filter

Model	kW	HP	Volt	Primary Listings and Certifications	Port Size Metric ISO / DIN INLET	Port Size Metric ISO / DIN OUTLET	Weight (kg)	BOX Dimensions (mm)
5PSP-350WS-3	2,60	3,50	λ 380V	CE - TÜV	110mm	90mm	26,40	860 x 375 x 600
5PSP-450WS-3	3,30	4,50	λ 380V	CE - TÜV	110mm	90mm	29,60	860 x 375 x 600
5PSP-550WS-3	4,00	5,50	λ 380V	CE - TÜV	110mm	90mm	29,70	860 x 375 x 600
5PSP-750WS-3	5,60	7,50	Δ 380V*	CE - TÜV	110mm	110mm	62,60	950 x 445 x 635
5PSP-1000WS-3	7,50	10,00	Δ 380V*	CE - TÜV	110mm	110mm	69,90	950 x 445 x 635
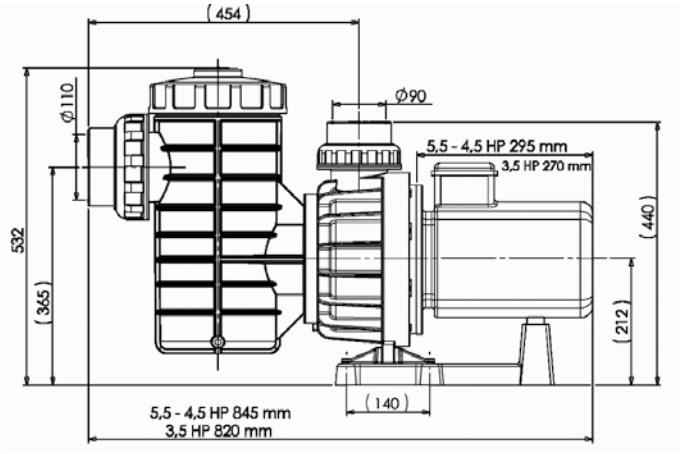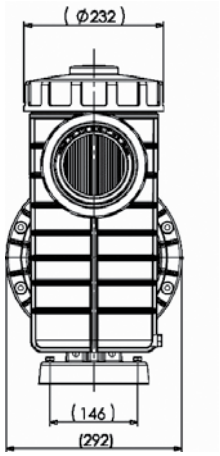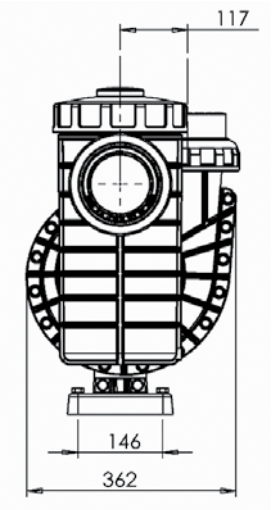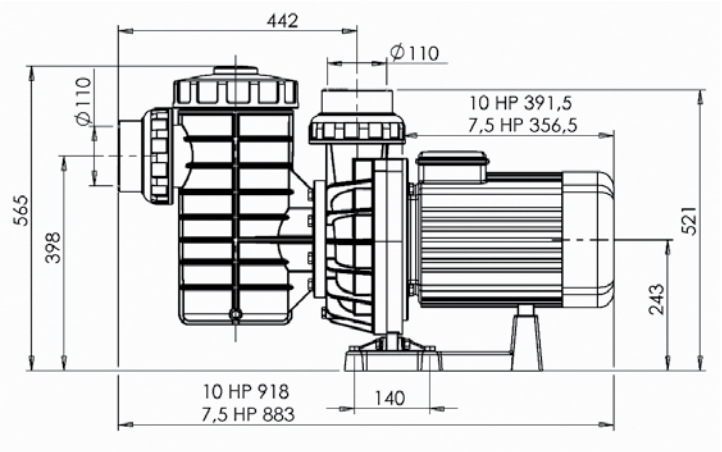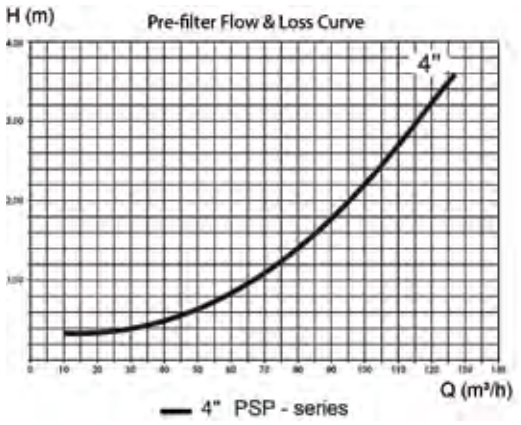
* Soft starter required