repaBAD®

Montageanleitung

Wandinstallationseinheit für

Infrarot-Duschpaneel Bilbao

Infrarotpaneel Lissabon

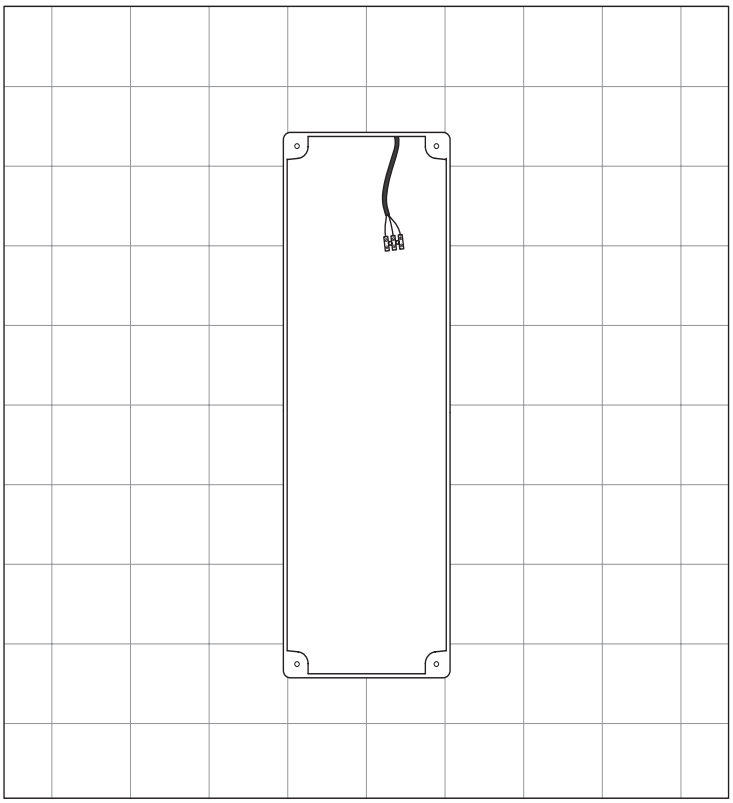

Diese Planungsanweisung unbedingt vor der Montage sorgfältig lesen!
Montage nur durch ausgebildetes Fachpersonal!
Der elektrische Anschluss von Dampfbad-Komponenten darf nur durch einen konzessionierten Elektriker erfolgen.
Lieferung vor der Montage auf Vollständigkeit und Schäden kontrollieren!
Nur im Lieferumfang enthaltenes Befestigungsmaterial verwenden!
Für Schäden durch nicht fachgerechte Montage, durch Verwendung von nicht im Lieferumfang enthaltenem Befestigungsmaterial oder Schäden an bereits montierten Produkten haftet repaBAD nicht.

MONWIEInfrarotpaneel © 07/2017 repaBAD GmbH

Inhaltsverzeichnis

1 Wichtige Informationen 3
1.1 Verwendete Symbole 3
1.2 Sicherheitshinweise 3
1.3 Gewährleistung 4
1.4 Bestimmungsgemäße Verwendung 4
1.5 Funktion 4
1.6 Lieferumfang 5
2 Installationsvorgaben 6
2.1 Aufstellort / Platzbedarf 6
2.2 Bauliche Voraussetzungen 6
2.3 Elektroanschluss 7
3 Montageinformation der Wandinstallationseinheit (WIE) 8
3.1 Technische Voraussetzungen Infrarotpaneel Bilbao 8
3.2 Technische Voraussetzungen Infrarotpaneel Lissabon 9
4 Montage Wandinstallationseinheit (WIE) 10
4.1 Montage Wandinstallationseinheit (WIE) 10
4.2 Verputz- und Fliesenarbeiten 13

1 Wichtige Informationen

1.1 Verwendete Symbole

In dieser Planungsanweisung werden folgende Symbole zur Kennzeichnung von Hinweisen verwendet:

⚠ Dieser Warnhinweis macht Sie auf mögliche Gefahren aufmerksam.

! Dieser Hinweis macht Sie auf mögliche Gefahren für das Produkt aufmerksam.

i Dieser Tipp gibt Ihnen Ratschläge oder weiterführende Informationen.

1.2 Sicherheitshinweise

⚠ Der elektrische Anschluss des Infrarotpaneels darf nur durch einen konzessionierten Elektriker erfolgen.

Die Montage und der elektrische Anschluss muss entsprechend den für den Aufstellort geltenden internationalen und nationalen Normen und Richtlinien, wie z.B. DIN VDE 0100, erfolgen.

Für den elektrischen Anschluss muss eine separate, bauseitige Sicherung vorgesehen werden (siehe Technische Daten).

Das Infrarotpaneel muss über einen separaten, bauseitig vorzusehenden Fehlerstrom-Schutzschalter (RCD) abgesichert werden (siehe Elektroanschluss).

1.3 Gewährleistung

Es gelten die “Allgemeinen Geschäftsbedingungen” der repaBAD GmbH.

Die repaBAD GmbH übernimmt keine Haftung für Schäden und Folgeschäden aus:

- unsachgemäßer und nicht fachmännischer Installation von Dampfbadkomponenten
- Nicht bestimmungsgemäßer Verwendung
- Nicht beachten der Montageanleitung und der Sicherheitshinweise

1.4 Bestimmungsgemäße Verwendung

Der Bausatz Wandinstallationseinheit ist ausschließlich zum Einbau eines Infrarotelementes BILBAO bzw. eines Infrarotpaneels LISSABON bestimmt.

1.5 Funktion

Das kompakte, frei zu positionierende Infrarotelement/-paneel passt in jede Dusche (Bilbao) bzw. in fast jedes repaBAD Dampfbad (LISSABON). repaBAD bietet ebenfalls passende Sitzmöglichkeiten wie Hocker oder Klappsitze. Bequeme Rückenlehnen sorgen für den passenden Abstand zur Infrarotquelle und garantieren so die optimale Wirkung auf den Körper.

Infrarot arbeitet mit Tiefenwärme, ca. 12 % der Haut wird am Rücken entlang der Wirbelsäule durch Infrarot erwärmt. Das Blut transportiert die Wärme ins Körperinnere. Das ruft positive Effekte wie die reflektorische Entspannung der Muskulatur und Schmerzlinderung sowie die Lösung von lokalen Verspannungen hervor. Es wirkt sich insgesamt positiv auf den Bewegungsapparat und die Psyche aus.

1.6 Lieferumfang

Vor Beginn der Montage den Lieferumfang unbedingt auf Beschädigung und Vollständigkeit überprüfen.

Der Lieferumfang für die Wandinstallationseinheit besteht aus einem Packstück.

Packstück	Inhalt / Beschreibung	Stückzahl
1	**Kleinteile / Befestigungsmaterial:**	
	Sechskantschraube DIN 933 / M8 x 20	4
	Sechskantmutter / M8	4
	Sechskantholzschrauben DIN 571 6 x 60	4
	Universaldübel 8 x 52	4
	Gewindestift mit Innensechskant DIN 913 M8 x 80	4
	Kotflügelscheiben 6,4 mm	4
	Unterlegscheibe DIN 9021 8,4	4
	Unterlegscheibe DIN 125 8,4	4
	Nutmuttern M8	4
	Langlochwinkel 70 x 52 mm	4
	Bauteile:	
	Wandinstallationseinheit (WIE)	1
	Bauschutzkappe Rohmontage	1
	Zwischenrahmen mit Dichtmanschette	1
	Montageanleitung	1

2 Installationsvorgaben

2.1 Aufstellort / Platzbedarf

Die Wandinstallationseinheit (WIE) muss in der Rohphase unterputz in die Wand eingebaut und angeschlossen werden, Abmessungen: H/B/T - 100 x 25 x 8,5 cm.

Das Infrarotelement/-paneel wird nach den Fliesenarbeiten ohne Abstand direkt an die Wandinstallationseinheit (WIE) montiert.

2.2 Bauliche Voraussetzungen

ⓘ Es muss eine ausreichende Isolierung der Wand vorhanden sein, um in angemessener Zeit eine angenehme Temperatur zu erreichen

Außenwände sollten vermieden werden.

Der Einbauort ist wie folgt vorzubereiten:

- alle Leitungen unterputz verlegt
- Boden und Wände gerade und eben

2.3 Elektroanschluss

⚠ Sämtliche Elektroarbeiten sind durch eine **konzessionierte Elektro-Fachkraft** gemäß den geltenden DIN EN Vorgaben (DIN VDE 0100 701 etc.), den länderspezifischen Vorschriften und den örtlichen EVU-Vorschriften auszuführen.

Es muss ein separater Stromanschluss mit separater Absicherung und separatem Fehlerstromschutzschalter gelegt werden.

- Versorgungsspannung 230 V AC/50 Hz
- Absicherung 16 A-B
- separater Fehlerstromschutzschalter 2-polig vorgeschrieben:
  RCD mit IΔN ≤ 30 mA (Überspannungskategorie III)
- maximale Leistung des Infrarotstrahlers: 750 W

3 Montageinformation der Wandinstallationseinheit (WIE)

⚠ Die folgenden Einbauhinweise beziehen sich auf die Standardeinbausituation. Vorderkante Putz/Fliese beachten!

3.1 Technische Voraussetzungen Infrarotpaneel **BILBAO**

Alle Maße in cm

⊗ 50 cm freies Kabelende für Infrarotpaneel

O In diesem Bereich wird gebohrt, bitte hier keine Leitungen verlegen

ⓘ Das Paneel ist an der Wand links oder rechts frei positionierbar.

Der Abstand x muss mindestens 30 cm betragen.

Draufsicht

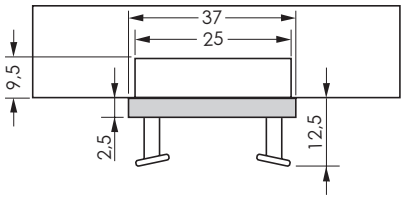

Seitenansicht

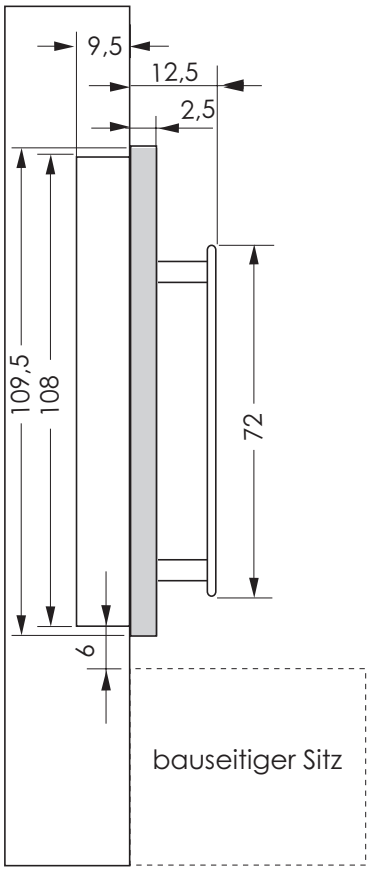

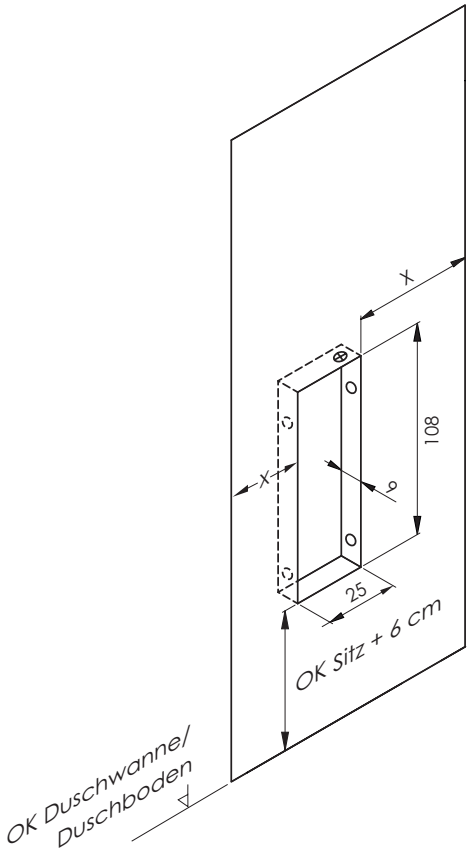

3.2 Technische Voraussetzungen Infrarotpaneel **LISSABON**

Alle Maße in cm

- ⊗ 50 cm freies Kabelende für Infrarotpaneel
- ● Leerrohr (Ø 2,5 cm) für Steuerleitung zur geplanten Position Dampfbadsteuerung
- ○ In diesem Bereich wird gebohrt, bitte hier keine Leitungen verlegen

ⓘ Das Paneel ist an der Wand links oder rechts frei positionierbar.

Der Abstand x muss mindestens 30 cm betragen.

Draufsicht

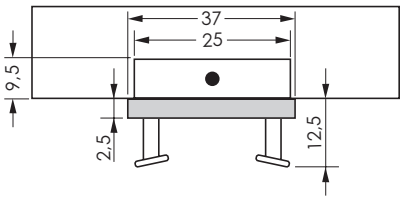

Seitenansicht

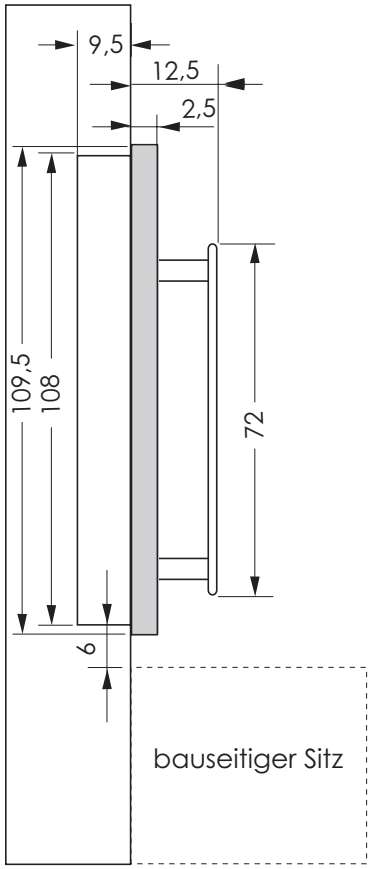

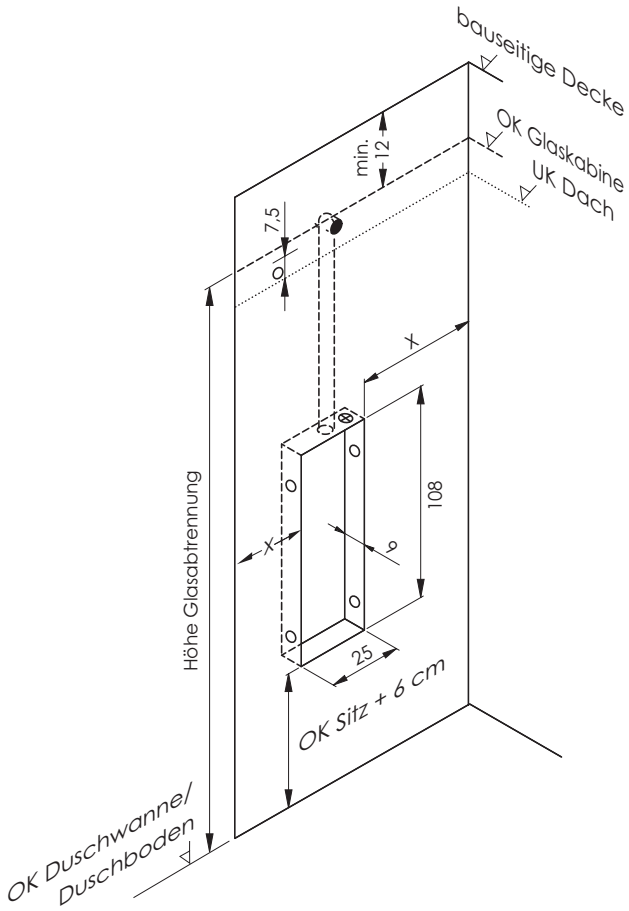

4 Montage Wandinstallationseinheit (WIE)

4.1 Montage Wandinstallationseinheit (WIE)

1. Montagewinkel (2) mit Schraube (3), Unterlegscheibe (4) und Nutensteine (5) an Unterputzbox (1) anbauen.

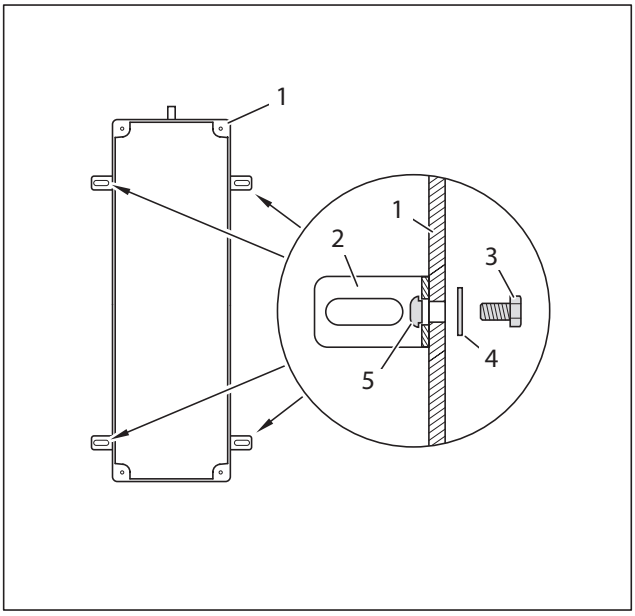

2. Unterputzbox (1) an der Wand ansetzen und senkrecht ausrichten.

> i
> Abstand (a) Oberkante bauseitiger Sitz (b) zu Unterkante Unterputzbox beachten!
>
> a = 6 cm
>
> Abstand (c) vorderer Rand Unterputzbox zu Vorderkante verputzte Wand (VK W) beachten!
>
> c = 0 bis 2 cm
>
> Minimalen Abstand (x) zum Baukörper beachten!
>
> x = min. 30 cm

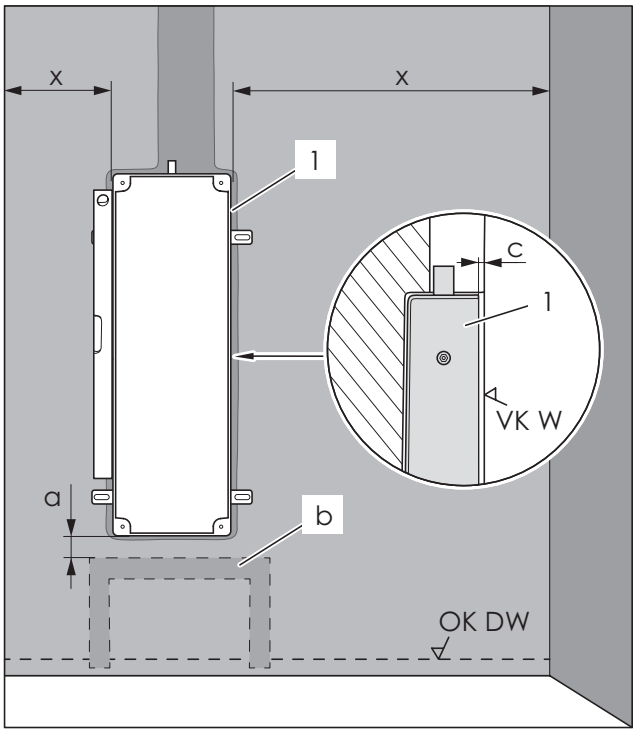

3. Bohrungen anzeichnen.
4. Bohrungen Ø 0,8 cm erstellen und Dübel S8 einstecken.
5. Unterputzbox (1) mit Unterlegscheiben und Schrauben anbauen.

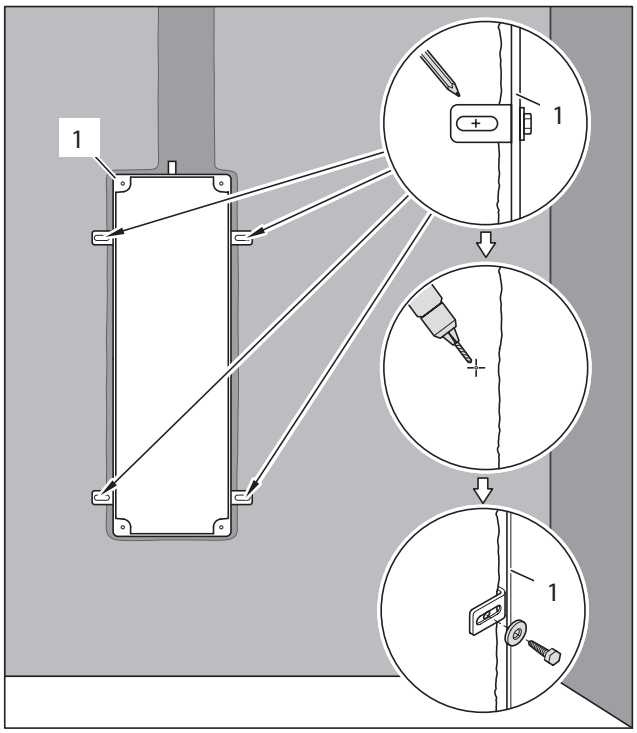

6. Anschlussleitung Infrarotpaneel (7) in die Unterputzbox (1) verlegen.
7. Leerrohr Ø 2,5 cm (6) für Verbindungsleitung Dampfbadsteuerung (nur bei LISSABON) anbauen.

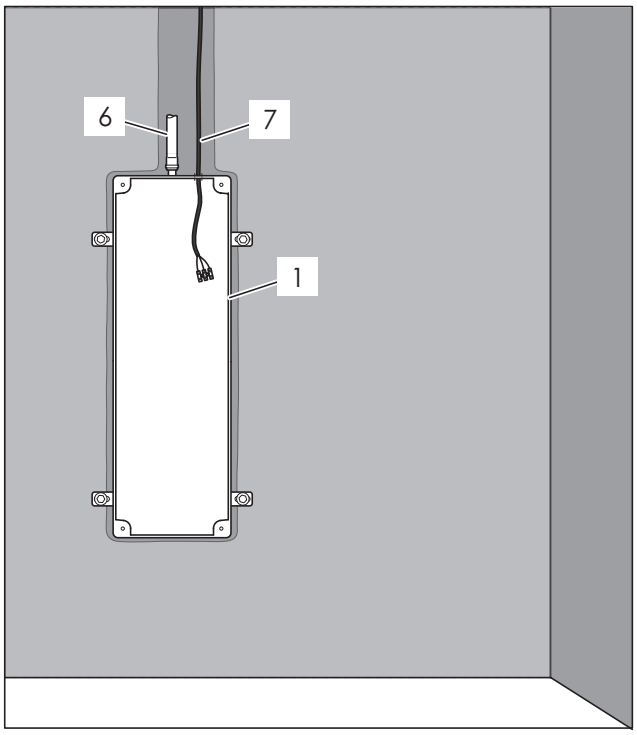

8. Stehbolzen (8) in Unterputzbox (1) einschrauben.

> i
> Die Stehbolzen nur ca. 3 bis 4 Umdrehungen einschrauben.
>
> Sie werden nach dem Fließen auf ein genaues Maß (1,5 cm ab Außenkante Fliesen) eingestellt.

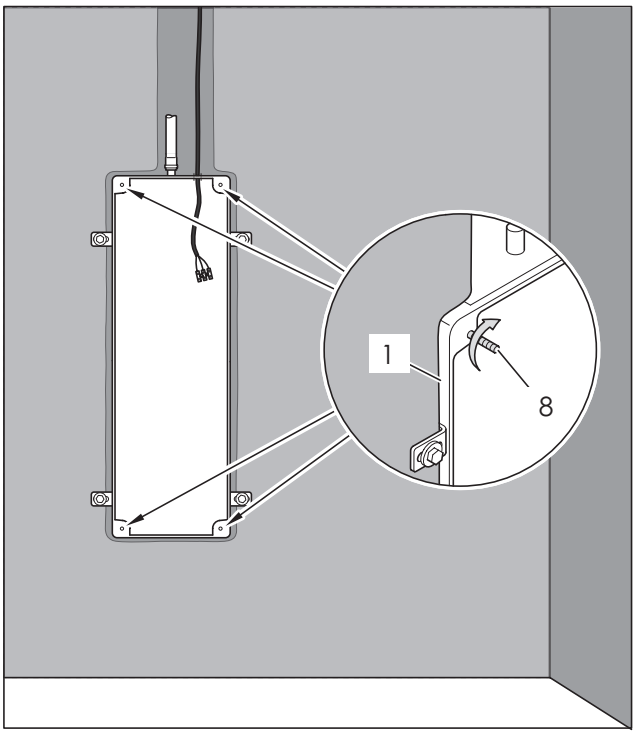

4.2 Verputz- und Fliesenarbeiten

1. Bauschutzkappe (9) auf die Stehbolzen aufstecken und mit 4 Muttern und Unterlegscheiben anbauen.
2. Wand verputzen und abdichten.

> i Die verputzte Wand muss entsprechend der Vorschriften abgedichtet werden.

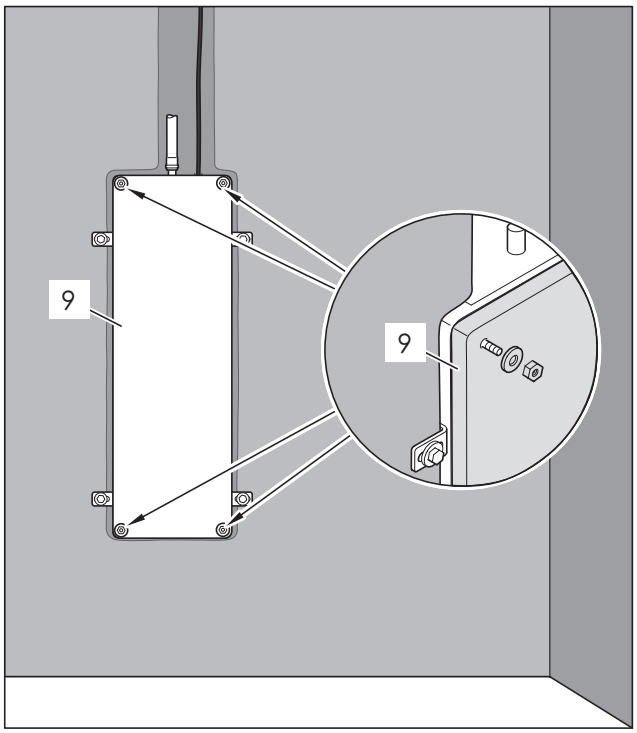

3. Nach Beendigung der Verputzarbeiten, Bauschutzkappe abnehmen.
4. Auf wandseitige Anlagefläche des Ausgleichrahmens (10) Silikon auftragen.

> i Der Ausgleichrahmen (10), die Dichtmanschette (11) und die Bauschutzkappe (12) sind als ein Element ausgeführt.

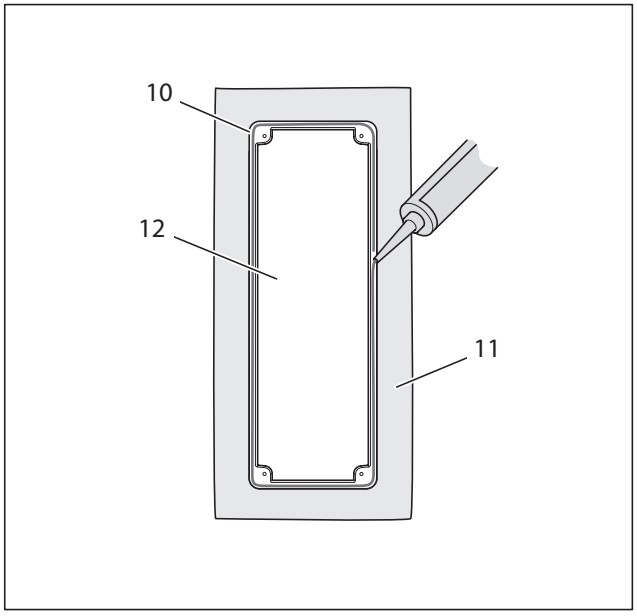

5. Ausgleichrahmen mit Dichtmanschette und Bauschutzkappe auf die Stehbolzen aufstecken und mit 4 Muttern und Unterlegscheiben anbauen.

6. Abdichtung Dichtmanschette (13) in die bauseitige Abdichtung einarbeiten.

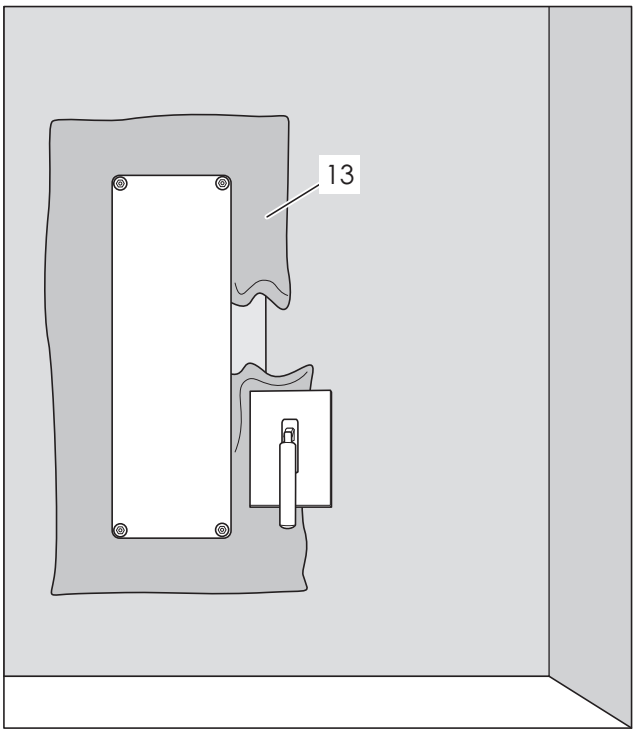

7. Fliesenarbeiten durchführen.

i Die Fliesen seitlich bis an die Bauschutzkappe (12) an arbeiten.

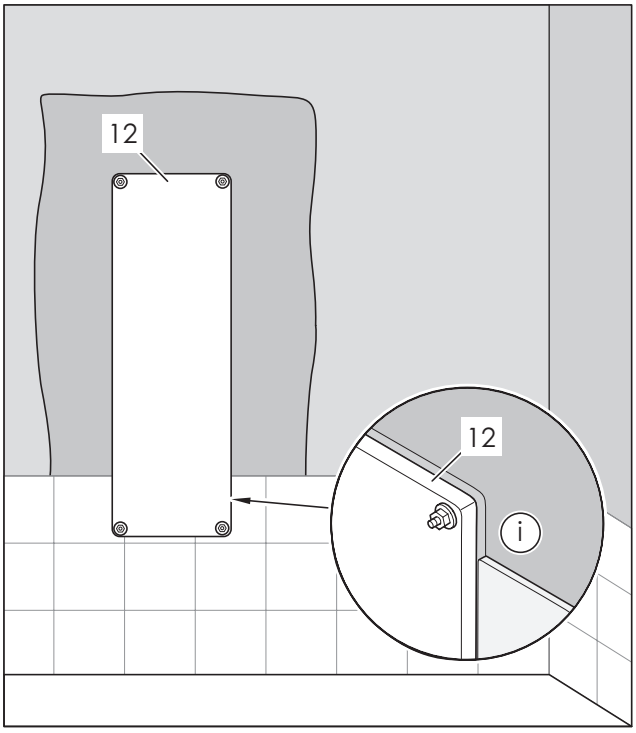

repaBAD®

Technik-Hotline
+49 (0)7024/94 11-88

repaBAD GmbH
Bosslerstr. 13–15
D-73240 Wendlingen
Tel. +49 (0)7024/9411 – 0
Fax +49 (0)7024/9411 – 30
e-mail: info@repabad.com
www.repabad.com

MONWIEInfrarotpaneel © 07/2017 repaBAD GmbH