SUNSHOWER

HEALTH & WELLNESS

LÜFTUNGSABDECKUNG - RECHTECKIG

S 99990157 / W 99990073

INSTALLATIONSANLEITUNG

SUNSHOWER BV | HOOGOORDDREEF 63-65 | 1101 BB AMSTERDAM | T +31 (0)20 4621460 | F +31 (0)20 4621461 | INFO@SUNSHOWER.NL | WWW.SUNSHOWER.NL

P983 REV D

VORBEREITUNG

BESTANDTEILE UND WERKZEUGE

ARTIKELNUMMER
99990157 / 99990073

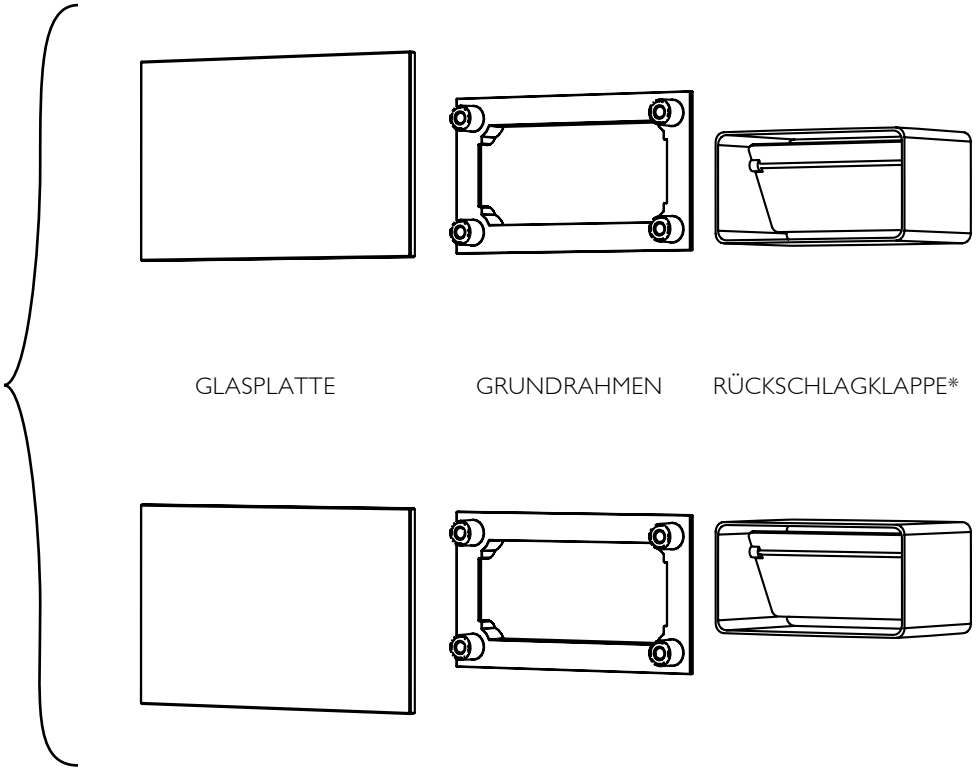

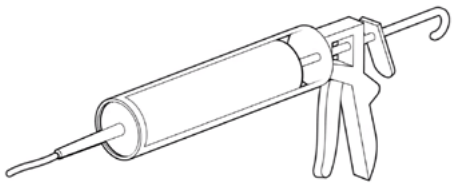

SILIKON

ANLEITUNG

Stellen Sie sicher, dass alle für die Installation erforderlichen Bestandteile vorhanden sind.

Die Installation der Lüftungsabdeckungen erfolgt nach der Installation des Sunshower und der Lüftungskanäle.

* Die Installation der Rückschlagklappen ist zwingend erforderlich, wenn Sie aus einem feuchten Raum lüften.

ABMESSUNGEN GLASPLATTE

150 * 90 mm

INSTALLATION

IN SECHS SCHRITTEN

1

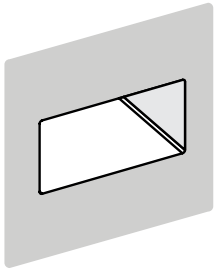

2

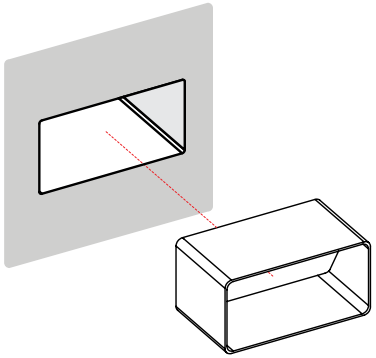

3

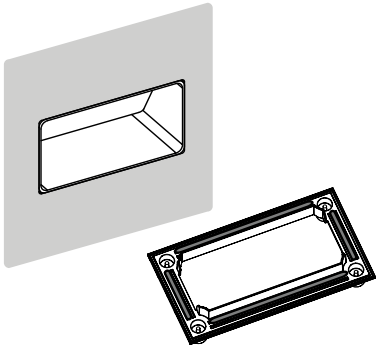

4

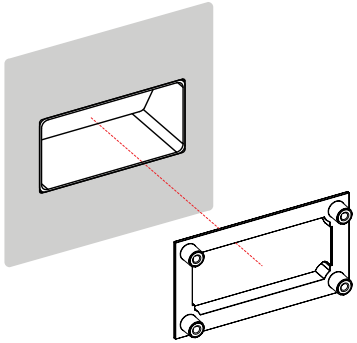

5

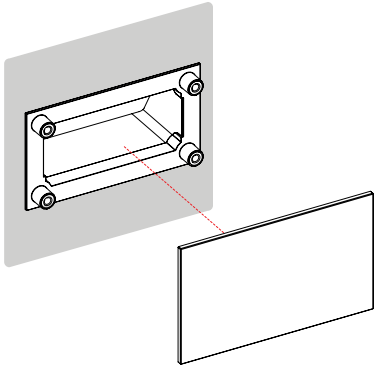

6

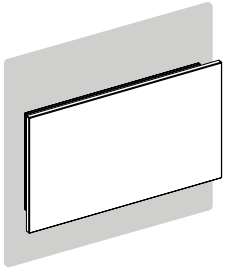

ANLEITUNG

1. Bestimmen Sie die Position des Ein- und Auslasses für die Lüftung und erstellen Sie zwei Lüftungsöffnungen in der Wand mit den Abmessungen Ø100 mm.

2. Achten Sie auf die Ausrichtung der Rückschlagklappe! Der Lufteinlass befindet sich unterhalb der Sunshower, der Luftauslass obenhalb. Überspringen Sie diesen Schritt, wenn sich der Lufteinlass in einem Feuchtraum befindet.

3. Tragen Sie an den gekennzeichneten Kanten des Grundrahmes Silikon auf.

4. Setzen Sie den Grundrahmen in die Entlüftungsöffnung (ggf. einschließlich der Rückschlagklappe).

5. Befestigen Sie die Glasplatte mitttels der Magenten auf dem Grundrahmen.

6. Ihr Sunshower ist einsatzbereit!