PLAYA

PLAYA Twin

MANUALE DI MONTAGGIO

ASSEMBLY MANUAL
MANUEL DE MONTAGE - MANUAL DE MONTAJE
MONTAGEANLEITUNG

PISCINE LAGHETTO®

22-FEB

INDICAZIONI GENERALI

GENERAL INDICATIONS

INDICATIONS GÉNÉRALES

INDICACIONES GENERALES

ALLGEMEINE ANGABEN

Per l'installazione sono necessarie 2 persone per un tempo approssimato che può variare da 4 a 8 ore in base alla dimensioni e a agli accessori installati.

For the installation, 2 people are required for an approximate time that can vary from 4 to 8 hours depending on the size and the accessories installed.

Pour l'installation, 2 personnes sont nécessaires pour une durée approximative pouvant varier de 4 à 8 heures en fonction de la taille et des accessoires installés.

Para la instalación, se requieren 2 personas por un tiempo aproximado que puede variar de 4 a 8 horas según el tamaño y los accesorios instalados.

Für die Installation sind zwei Personen für eine ungefähre Zeit erforderlich, die je nach Größe und installiertem Zubehör zwischen 4 und 8 Stunden liegen kann.

Consultare il codice edilizio locale per qualsiasi requisito di installazione applicabile.

Consult the local building code for any applicable installation requirements.

Consultez le code du bâtiment local pour connaître les exigences d'installation applicables.

Consulte el código de construcción local para conocer los requisitos de instalación aplicables.

Die zutreffenden Installationsanforderungen finden Sie in der örtlichen Bauordnung.

ATTREZZATURA NECESSARIA
NECESSARY EQUIPMENT
ÉQUIPEMENT NÉCESSAIRE
EQUIPO NECESARIO
NOTWENDIGE AUSRÜSTUNG

Chiavi fisse: 7, 8, 13, 17
Fixed keys: 7, 8, 13, 17
Clés fixes: 7, 8, 13, 17
Llaves fijas: 7, 8, 13, 17
Feste Schlüssel: 7, 8, 13, 17

Cacciavite a taglio medio e piccolo
Medium and small flathead screwdriver
Tournevis plat petit et moyen
Destornillador cabeza pala mediano y pequeño
Schlitzschraubendreher - mittel und klein

Cacciavite a croce medio e piccolo
Medium and small crosshead screwdriver
Tournevis cruciforme petit et moyen
Destornillador cabeza cruz mediano y pequeño
Kreuzschlitzschraubendreher - mittel und klein

Martello in gomma medio
Medium rubber hammer
Marteau moyen en caoutchouc
Martillo de goma mediano
Gummihammer - mittel

Trapano avvitatore con inserto a croce
Cordless drill with cross insert
Perceuse sans fil avec insert croix
Taladro inalámbrico punta cruz
Akkubohrer mit Kreuz Einsatz

FORBICI DA ELETTRICISTA
Electrician's scissors
Ciseaux d'électricien
Tijeras de electricista
Elektriker-Schere

COME LEGGERE LE ISTRUZIONI
HOW TO READ THIS INSTRUCTIONS
COMMENT LIRE LES INSTRUCTIONS
COMO LEER LAS INSTRUCCIONES
WIE DIE MONTAGEANLEITUNG ZU LESEN IST

ALL

ISTRUZIONE PER TUTTI I MODELLI E DIMENSIONI PLAYA (+ PLAYA TWIN)
Instructions valid for all models and sizes Playa (+ PLAYA TWIN)
Notice pour tous les modèles Playa (+ PLAYA TWIN)
Instrucciones comunes a todos los modelos y dimensiones Playa (+ PLAYA TWIN)
Gültig für alle Modelle und Größen des Playa (+ PLAYA TWIN)

PLAYA 1

ISTRUZIONE SPECIFICA PER PLAYA DIMENSIONE 1
Specific instructions for Playa size 1
Notice spécifique pour Playa dimension 1
Instrucciones específicas para Playa Tamaño 1
Spezielle Anleitung für Playa Größe 1

PLAYA 2

ISTRUZIONE SPECIFICA PER PLAYA DIMENSIONE 2
Specific instructions for Playa size 2
Notice spécifique pour Playa dimension 2
Instrucciones específicas para Playa Tamaño 2
Spezielle Anleitung für Playa Größe 2

PLAYA 3

ISTRUZIONE SPECIFICA PER PLAYA DIMENSIONE 3
Specific instructions for Playa size 3
Notice spécifique pour Playa dimension 3
Instrucciones específicas para Playa Tamaño 3
Spezielle Anleitung für Playa Größe 3

PLAYA Twin

ISTRUZIONE SPECIFICA PER PLAYA TWIN
Specific instructions for Playa Twin
Notice spécifique pour Playa Twin
Instrucciones específicas para Playa Twin
Spezielle Anleitung für Playa Twin

PLAYA ONLY

ISTRUZIONE SOLO TUTTI I MODELLI E DIMENSIONI PLAYA (non per PLAYA TWIN)
Instructions valid for all models and sizes Playa (not for PLAYA TWIN model)
Notice pour tous les modèles Playa (pas pour le modèle PLAYA TWIN)
Instrucciones para todos los modelos y dimensiones Playa (no para el modelo PLAYA TWIN)
Gültig für alle Modelle und Größen des Playa (nicht für das Modell PLAYA TWIN)

PLAYA

ISTRUZIONE SPECIFICA PER PLAYA VERSIONE RISCALDATORE E BOLLE
Specific instructions for Playa, hydro&heater version
Notice spécifique pour Playa version avec hydro et réchauffage
Instrucciones específicas para Playa versión hidromasaje y calentador
Spezielle Anleitung für Playa Version Luftsprudler und Heizung

PLAYA

ISTRUZIONE SPECIFICA PER PLAYA VERSIONE MINIPISCINA
Specific instructions for Playa, swimming pool version
Notice spécifique pour Playa version mini bassin seul
Instrucciones específicas para Playa versión minipiscina
Spezielle Anleitung für Playa Mini Pool

TOOLS

ATTREZZI DA UTILIZZARE
Required Tools
Outils nécessaires
Herramientas necesarias
Notwendiges Werkzeug

LEGENDA

LISTA E NUMERO DI PEZZI DA UTILIZZARE
Parts List
Perspectives et quantité des pièces à utiliser
Listado y numero de piezas a emplear
Liste und Anzahl der Einzelteile

NOTE

Agrisilos srl si riserva il diritto di cambiare parte dei disegni o delle specifiche tecniche senza obbligo di preavviso.

Agrisilos srl reserves the right to change the drawing or technical specifications without prior notice.

Agrisilos srl se reserve le droit d'apporter des modifications aux dessins ou aux spécificités techniques sans obligation prélable d'information.

Agrisilos srl se reserva el derecho de cambiar parte del diseño o de las especificaciones técnicas sin la obligación de avisar previamente.

Agrisilos behält sich das Recht vor, Zeichnungen und Technik ohne vorherige Bekanntgabe zu ändern.

INDEX

ALL
SCHEMA LAMIERE MODELLI PLAYA ***pag. 10***
Perimeter structure plan for all models Playa
Plan tôles pour tous les modèles Playa
Esquema modelos Playa
Gestellzeichnung aller Modelle Playa

ALL
ASSEMBLAGGIO TRAVERSINI TESTATE ***pag. 11***
Short side crossbars assembly
Assemblage des traverses supérieures
Montaje de los travesaños superiores
Montage der Kopf-Profile

PLAYA 1 PLAYA TWIN
ASSEMBLAGGIO TRAVERSINI LATERALI - PLAYA 1 / TWIN ***pag. 12***
Longside crossbars assembly
Assemblage des traverses latérales
Montaje de los travesaños laterales
Montage der Längsprofile

PLAYA 2
ASSEMBLAGGIO TRAVERSINI LATERALI - PLAYA 2 ***pag. 13***
Longside crossbars assembly
Assemblage des traverses latérales
Montaje de los travesaños laterales
Montage der Längsprofile

PLAYA 3
ASSEMBLAGGIO TRAVERSINI LATERALI - PLAYA 3 ***pag. 14***
Longside crossbars assembly
Assemblage des traverses latérales
Montaje de los travesaños laterales
Montage der Längsprofile

ALL
ASSEMBLAGGIO STRUTTURA ***pag. 15***
Structure assembly
Assemblage de la structure
Montaje de la estructura
Montage des Gestells

ALL
FISSAGGIO SKIMMER A STRUTTURA ***pag. 16***
Mounting the skimmer to the structure
Fixation du skimmer à la structure
Fijación de skimmer a la estructura
Befestigung des Skimmers am Gestell

PLAYA PLAYA
FISSAGGIO PULSANTI ***pag. 17***
Connecting button
Liaison des boutons
Conexión de interruptores
Montage des Schalters

ALL
INSTALLAZIONE TAPPETINO SOTTOFONDO ***pag. 18***
Ground mat installation
Installation tapis de fond
Instalaciòn alfombra de fondo
Teppichinstallation

ALL
MONTAGGIO TELO ***pag. 19***
Liner installation
Montage de la toile
Instalación del rivestimiento (liner)
Montage der Folie

ALL
MONTAGGIO ACCESSORI ***pag. 21***
Accessories assembly
Montage des accessoires
Montaje de los accesorios
Montage des Zubehörs

PLAYA
MONTAGGIO IMPIANTO PLAYA - MINIPISCINA ***pag. 23***
Assembly plant Playa: swimming pool version
Montage équipement Playa: version mini bassin seul
Montaje equipo Playa: versión minipiscina
Montageplan Playa Version Mini Pool

PLAYA
COLLEGAMENTO FARETTO ***pag. 24***
Connecting spotlight
Branchement du petit projecteur - Conexión del foco
Montage der Unterwasserbeleuchtung

PLAYA
FISSAGGIO INTERRUTTORE A VASCA ***pag. 25***
Switch mounting to the pool
Fixation de l'intérupteur sur le bassin
Fijación del interruptor a la piscina
Befestigung des Ein/Aus-Schalters des Beckens

PLAYA PLAYA
MONTAGGIO IMPIANTO PLAYA - RISCALDATORE E BOLLE ***pag. 26***
Assembly plant Playa: hydro&heater version
Montage équipement Playa: version avec hydro et réchauffage.
Montaje equipo Playa: versiones hidromasaje y calentador
Montageplan Playa Version Luftsprudel

PLAYA PLAYA

FISSAGGIO COLLO D'OCA ***pag. 27***
Siphon fixing - Fixation du col de cygne
Fijación del serpentín y toma de tierra
Anschluß Erdungskabel und Luftsyphon

PLAYA PLAYA

COLLEGAMENTO TUBAZIONI MASSAGGIO AD ARIA ***pag. 28***
Connecting air massage pipes
Liaison des tuyaux pour le massage à l'air
Conexión tuberías hidromasaje - Anschluß der Luftschläuche

PLAYA PLAYA

COLLEGAMENTO FARETTO ***pag. 29***
Connecting spotlight - Branchement du petit projecteur
Conexión del foco
Montage der Unterwasserbeleuchtung

ALL

RIEMPIMENTO VASCA ***pag. 30***
Filling the pool - Remplissage du bassin
Llenar la piscina - Befüllen des Beckens

FINITURE PLAYA / PLAYA FINISHES ***pag. 37***

PLAYA ONLY

FISSAGGIO PIEDI AI PANNELLI ***pag. 31***
Mounting feet to the panels - Fixer les pieds aux panneaux
Fijación de los pies a los paneles - Befestigung der Füße an den Platten

PLAYA ONLY

MONTAGGIO SUPPORTO COPERTURA GAVONE ***pag. 32***
Mounting Locker Cover support
Montage des supports du couvercle du local technique
Montaje del soporte de cobertura del casillero - Montage der Liegfläche

PLAYA ONLY

ASSEMBLAGGIO PANNELLI ***pag. 34***
Assembly of the panels - Assemblage des panneaux
Montaje de los paneles - Zusammenbau der Außenverkleidung

PLAYA ONLY

POSIZIONAMENTO PANNELLI SULLA STRUTTURA ***pag. 35***
Positioning the panels on the structure
Positionnement des panneaux d'habillage sur la structure
Posicionamiento de los paneles por encima de la estructura
Positionierung der Außenverkleidung am Gestell

PLAYA ONLY

POSIZIONAMENTO COPERTURA DEL GAVONE E LOGO ***pag. 36***
Positioning locker cover and logo
Positionnement du couvercle du local technique et du logo
Colocación de la tapa del cajón técnico y logo
Einlegen der Liegefläche / logo

FINITURE PLAYA TWIN / FINISHES ONLY FOR PLAYA TWIN ***pag. 37***

FISSAGGIO PIEDI AI PANNELLI ***pag. 38***
Mounting feet to the panels - Fixer les pieds aux panneaux
Fijación de los pies a los paneles - Befestigung der Füße an den Platten

MONTAGGIO SUPPORTO COPERTURA GAVONE ***pag. 39***
Mounting Locker Cover support
Montage des supports du couvercle du local technique
Montaje del soporte de cobertura del casillero - Montage der Liegfläche

ASSEMBLAGGIO PANNELLI ***pag. 41***
Assembly of the panels - Assemblage des panneaux
Montaje de los paneles - Zusammenbau der Außenverkleidung

POSIZIONAMENTO PANNELLI SULLA STRUTTURA ***pag. 42***
Positioning the panels on the structure
Positionnement des panneaux d'habillage sur la structure
Posicionamiento de los paneles por encima de la estructura
Positionierung der Außenverkleidung am Gestell

POSIZIONAMENTO COPERTURA DEL GAVONE E LOGO ***pag. 43***
Positioning locker cover and logo
Positionnement du couvercle du local technique et du logo
Colocación de la tapa del cajón técnico y logo
Einlegen der Liegefläche / logo

MONTAGGIO FERMI LETTINO RELAX ***pag. 44***
Assembly of Relax lounger stops
Montage des butées de la chaise longue Relax
Montaje de las paradas de la tumbona Relax - Montage der Relaxliege stoppt

MONTAGGIO CINGHIE DI SICUREZZA AL LETTINO RELAX ***pag. 45***
Assembly of safety straps to the Relax Lounger
Installation des sangles de sécurité pour chaise longue Relax
Instalación de las correas de seguridad en la tumbona Relax
Anbringung von Sicherheitsgurten an der Relaxliege

CHIUSURA PLAYA TWIN CON LETTINI RELAX ***pag. 46***
Playa Twin closure with Relax loungers
Fermeture Playa Twin avec chaises longues Relax
Cierre de Playa Twin con tumbonas Relax - Playa Twin Verschluss mit Relax-Liegen

APERTURA DELLA CHIUSURA DI SICUREZZA ***pag. 47***
Opening the safety lock - Ouverture du verrou de sécurité
Abrir el cierre de seguridad - Öffnen des Sicherheitsschlosses

SCHEMA LAMIERE MODELLI PLAYA
Perimeter structure plan for all models Playa - Plan tôles pour tous les modèles playa
Esquema modelos Playa - Gestellzeichnung aller Modelle Playa

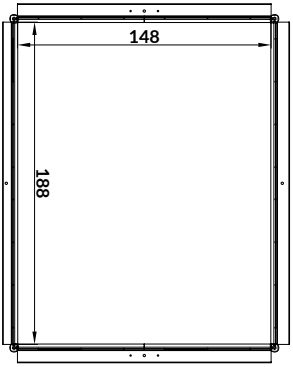

PLAYA 1

PLAYA TWIN

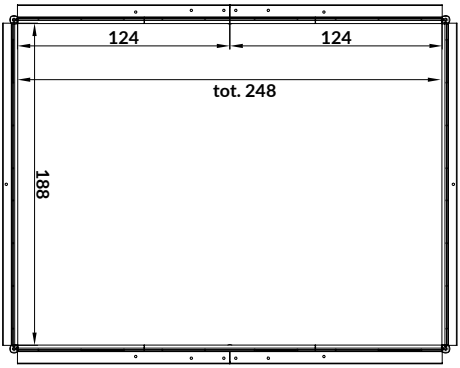

PLAYA 2

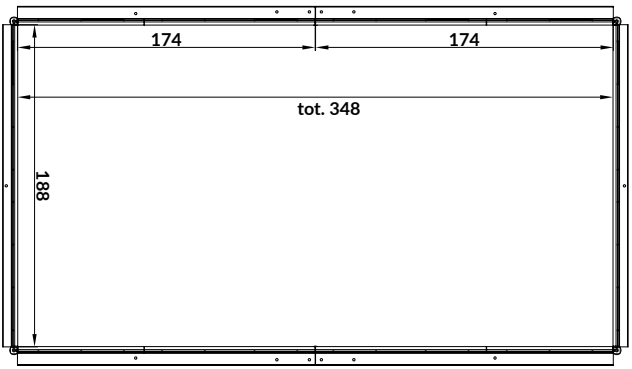

PLAYA 3

ASSEMBLAGGIO TRAVERSINI TESTATE

Short side crossbars assembly - Assemblage des traverses supérieures
Montaje de los travesaños cabeceros - Montage der Kopf-Profile

TOOLS 8 13

Usare n. 2 chiavi per serrare.
Use 2 wrenches to tighten. Utilisez deux clés pour le serrage.
Utilizar 2 llaves para apretar.
Verwenden Sie zwei Schraubenschlüssel zum Anziehen.

LEGENDA

- **n.16** M5 x 15
- **n.5** M8 x 20
- **n.16** ø 5
  n.5 ø 8
- **n.16** M5
  n.5 M8

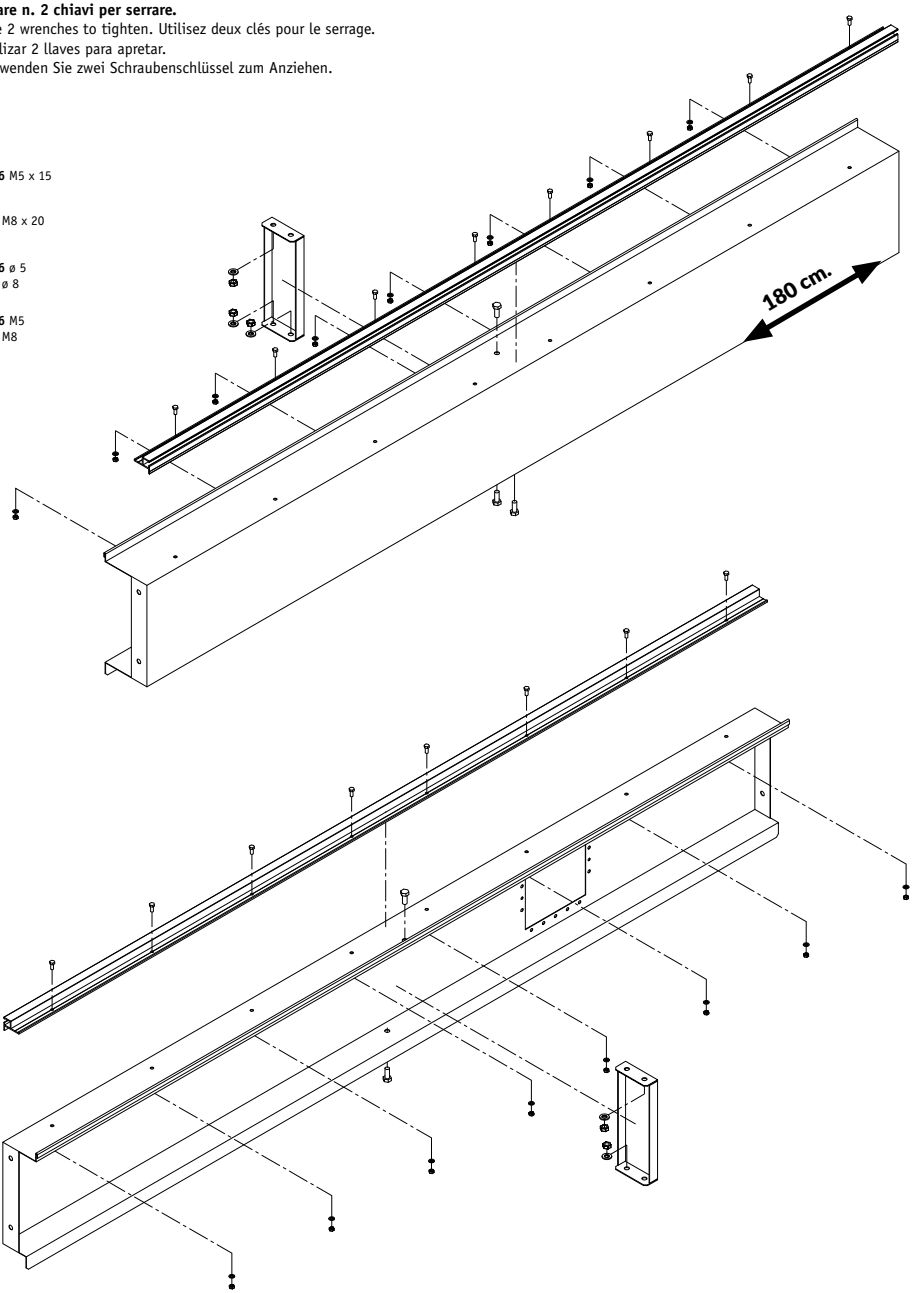

ASSEMBLAGGIO TRAVERSINI LATERALI

Longside crossbars assembly - Assemblage des traverses latérales
Montaje de los travesaños laterales - Montage der Längsprofile

PLAYA 1 / PLAYA TWIN

TOOLS 8 13

LEGENDA

- **n.12** M5 x 15
- **n.6** M8 x 20
- **n.12** ø 5
  n.6 ø 8
- **n.12** M5
  n.6 M8

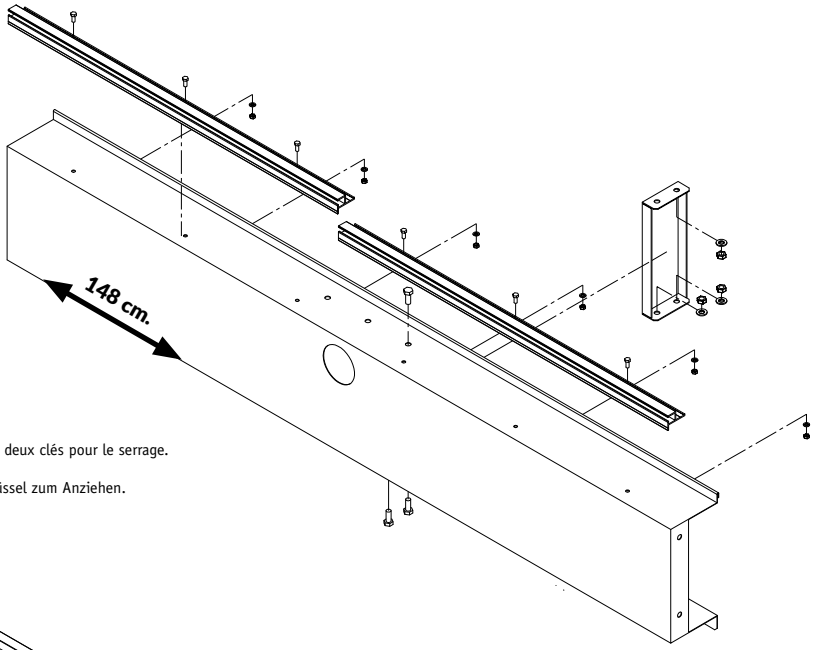

Usare n. 2 chiavi per serrare.
Use 2 wrenches to tighten. Utilisez deux clés pour le serrage.
Utilizar 2 llaves para apretar.
Verwenden Sie zwei Schraubenschlüssel zum Anziehen.

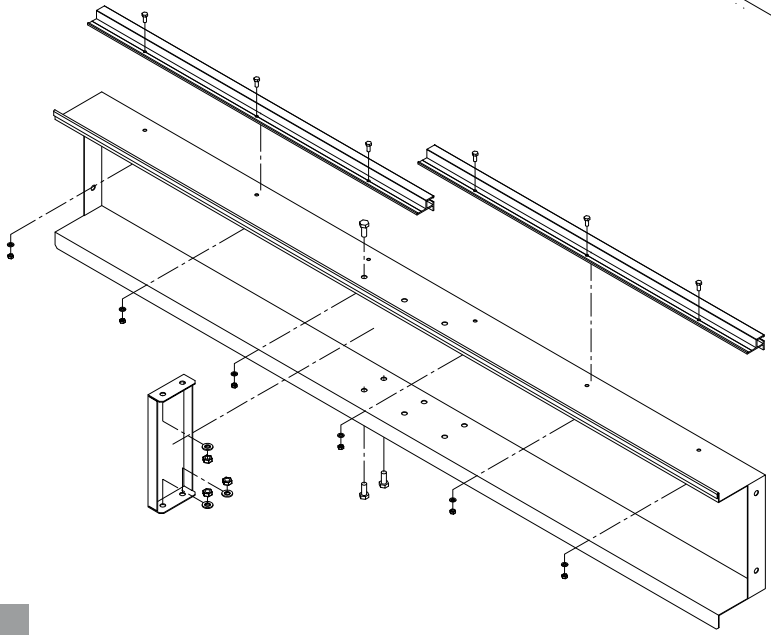

ASSEMBLAGGIO TRAVERSINI LATERALI

Longside crossbars assembly - Assemblage des traverses latérales
Montaje de los travesaños laterales - Montage der Längsprofile

TOOLS 8 13 17

Usare n. 2 chiavi per serrare.
Use 2 wrenches to tighten. Utilisez deux clés pour le serrage.
Utilizar 2 llaves para apretar.
Verwenden Sie zwei Schraubenschlüssel zum Anziehen.

LEGENDA

- **n.20** M5 x 15
- **n.36** M8 x 20
- **n.20** ø 5
  n.36 ø 8
- **n.2** ø 10 x 40
- **n.20** M5
  n.36 M8
  n.2 M10
- **n.2**
- **n.2**

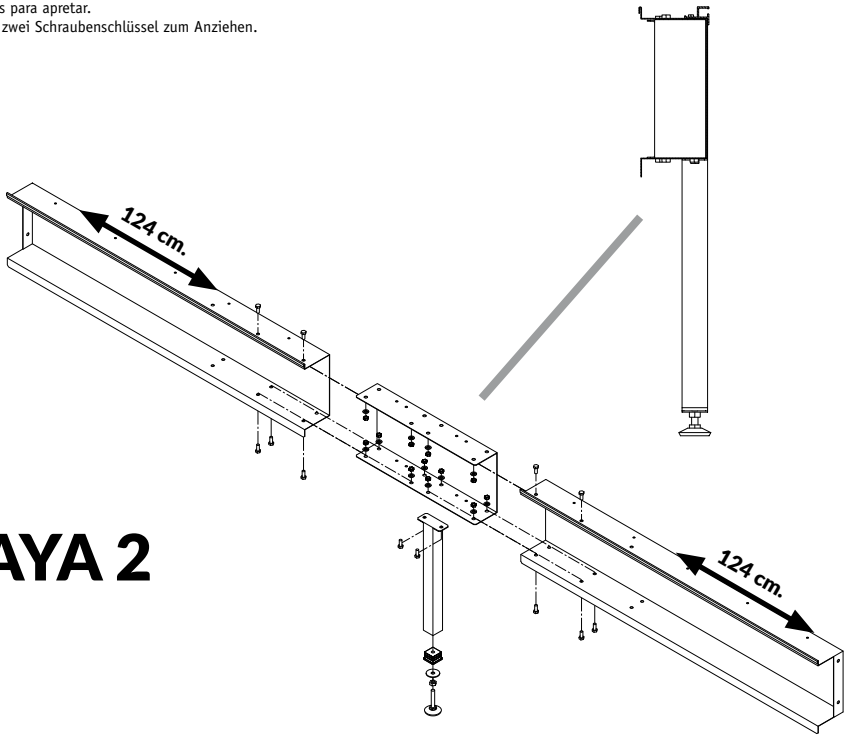

PLAYA 2

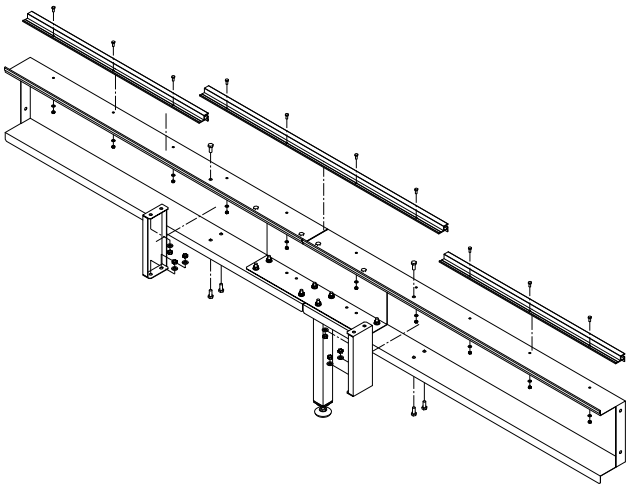

ASSEMBLAGGIO TRAVERSINI LATERALI

Longside crossbars assembly - Assemblage des traverses latérales
Montaje de los travesaños laterales - Montage der Längsprofile

TOOLS

8
13
17

Usare n. 2 chiavi per serrare.
Use 2 wrenches to tighten. Utilisez deux clés pour le serrage.
Utilizar 2 llaves para apretar.
Verwenden Sie zwei Schraubenschlüssel zum Anziehen.

LEGENDA

- **n.28** M5 x 15
- **n.36** M8 x 20
- **n.28** ø 5
  n.36 ø 8
- **n.2** ø 10 x 40
- **n.28** M5
  n.36 M8
  n.2 M10
- **n.2**
- **n.2**

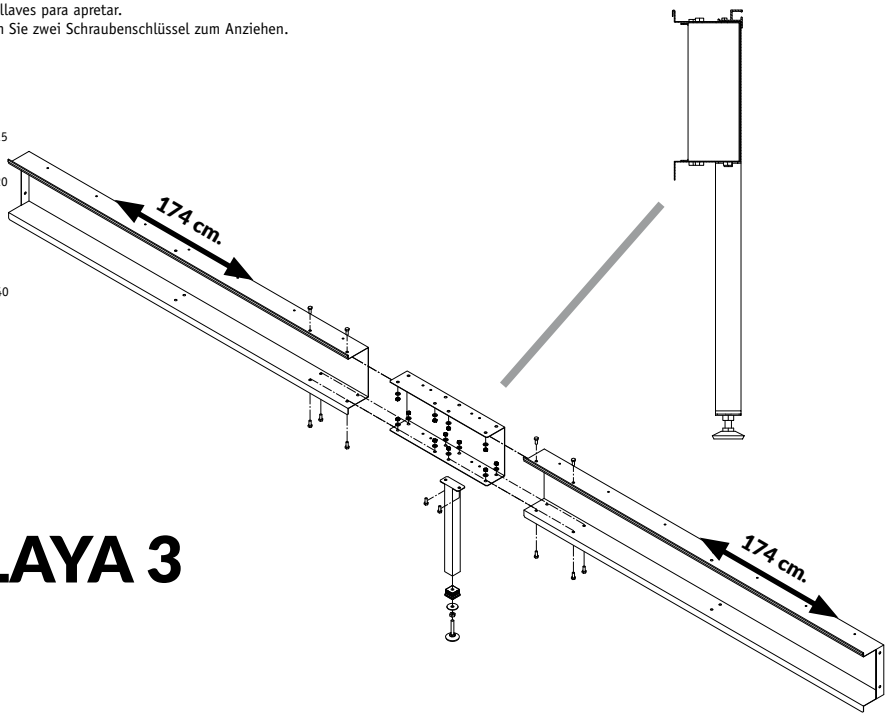

PLAYA 3

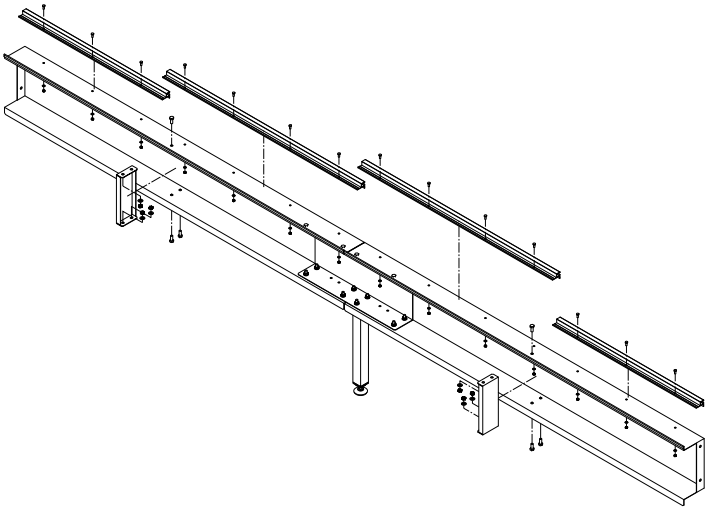

ASSEMBLAGGIO STRUTTURA

Structure assembly - Assemblage de la structure
Montaje de la estructura - Montage des Gestells

TOOLS 13 17

Usare n. 2 chiavi per serrare.
Use 2 wrenches to tighten. Utilisez deux clés pour le serrage.
Utilizar 2 llaves para apretar.
Verwenden Sie zwei Schraubenschlüssel zum Anziehen.

LEGENDA

- **n.16** M8 x 20
- **n.16** ø 8
- **n.4** ø 10 x 40
- **n.16** M8
  n.8 M10
- **n.4**

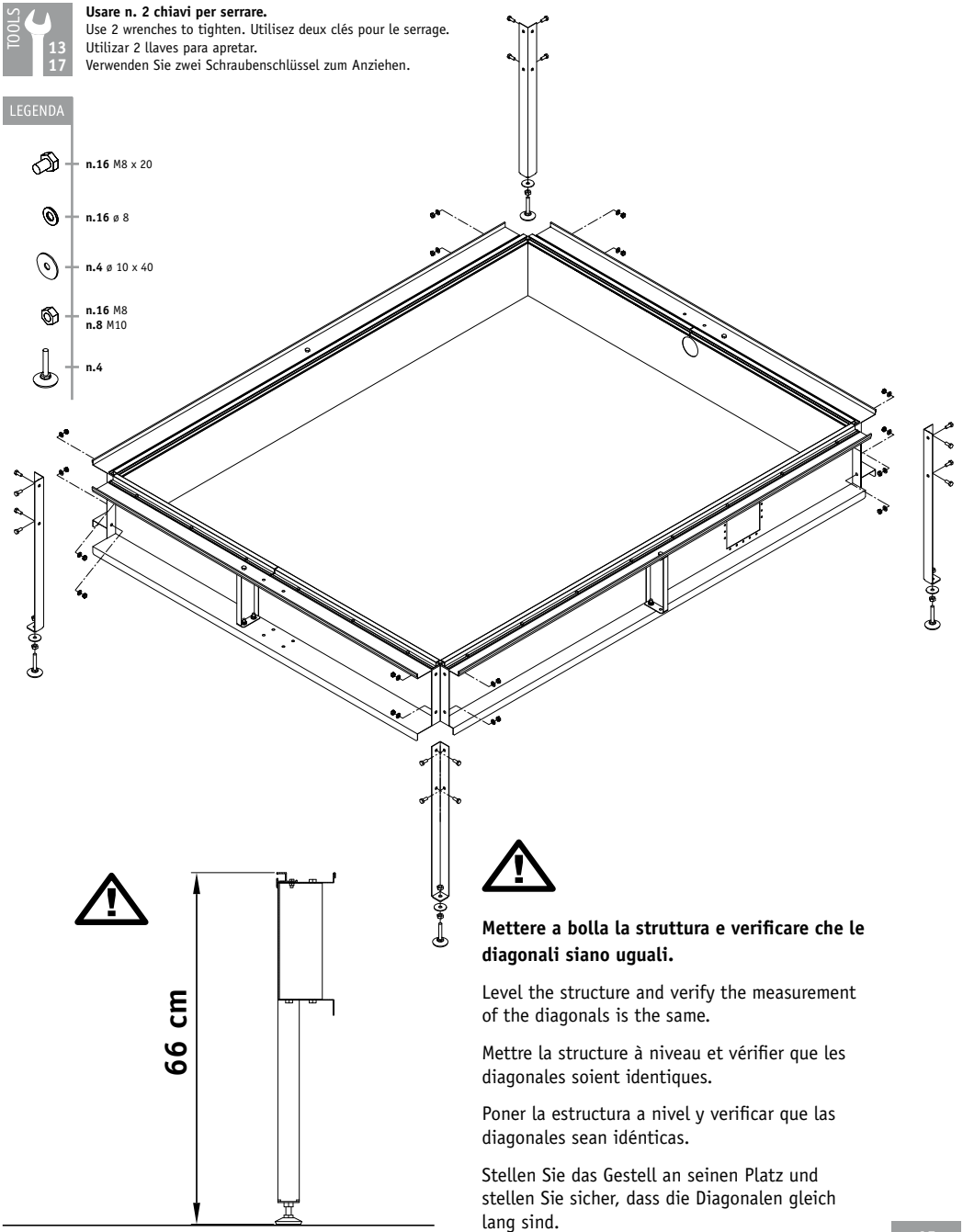

Mettere a bolla la struttura e verificare che le diagonali siano uguali.

Level the structure and verify the measurement of the diagonals is the same.

Mettre la structure à niveau et vérifier que les diagonales soient identiques.

Poner la estructura a nivel y verificar que las diagonales sean idénticas.

Stellen Sie das Gestell an seinen Platz und stellen Sie sicher, dass die Diagonalen gleich lang sind.

FISSAGGIO SKIMMER A STRUTTURA

Mounting the skimmer to the structure - Fixation du skimmer à la structure
Fijación de skimmer a la estructura - Befestigung des Skimmers am Gestell

TOOLS

LEGENDA

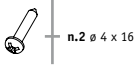

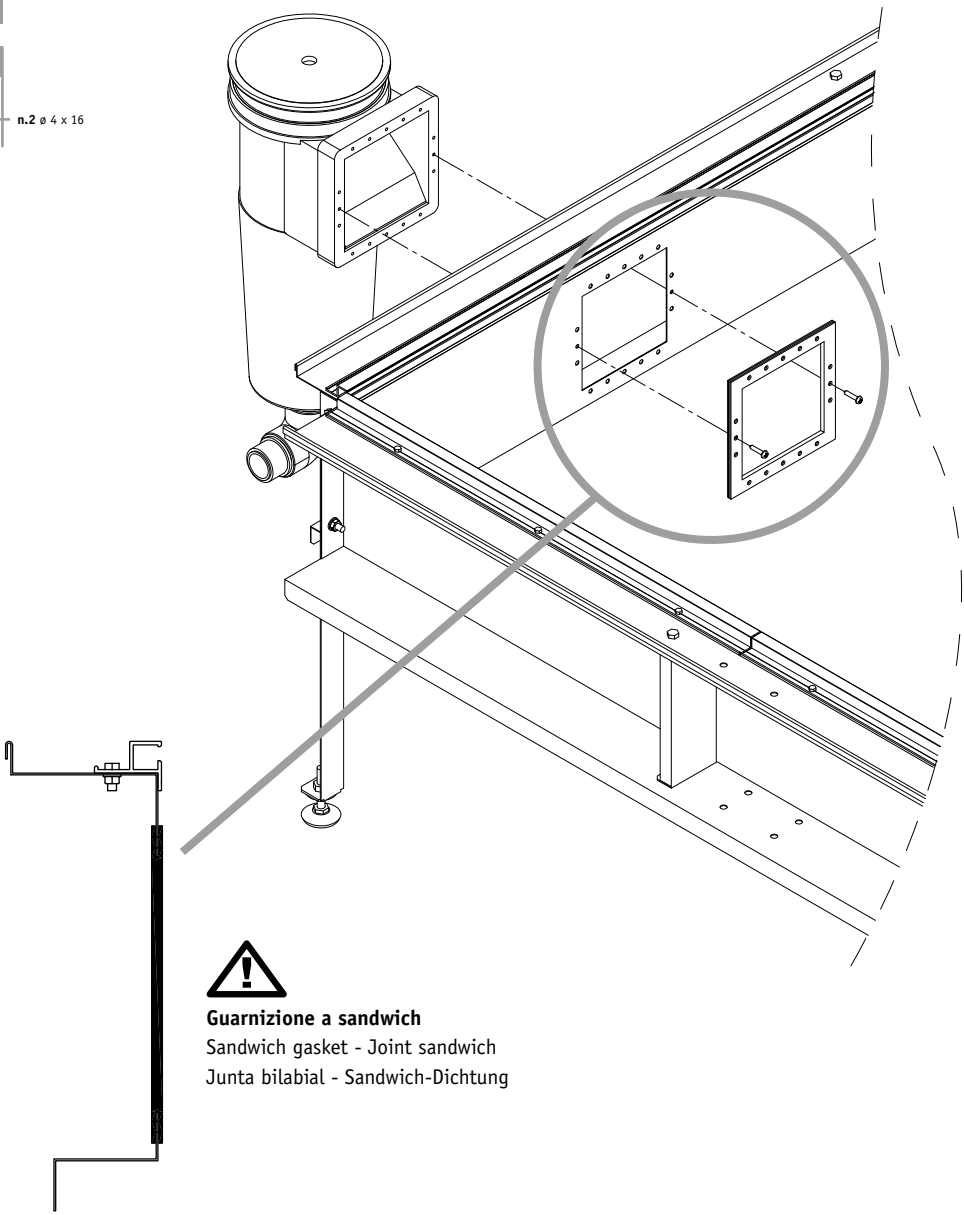

Guarnizione a sandwich
Sandwich gasket - Joint sandwich
Junta bilabial - Sandwich-Dichtung

FISSAGGIO PULSANTI

Connecting button - Liaison des boutons - Conexión de interruptores - Montage des Schalters

TOOLS

TOOLS 7

LEGENDA

- **n.2** M4 x 20
- **n.2** ø 4
- **n.2** M4

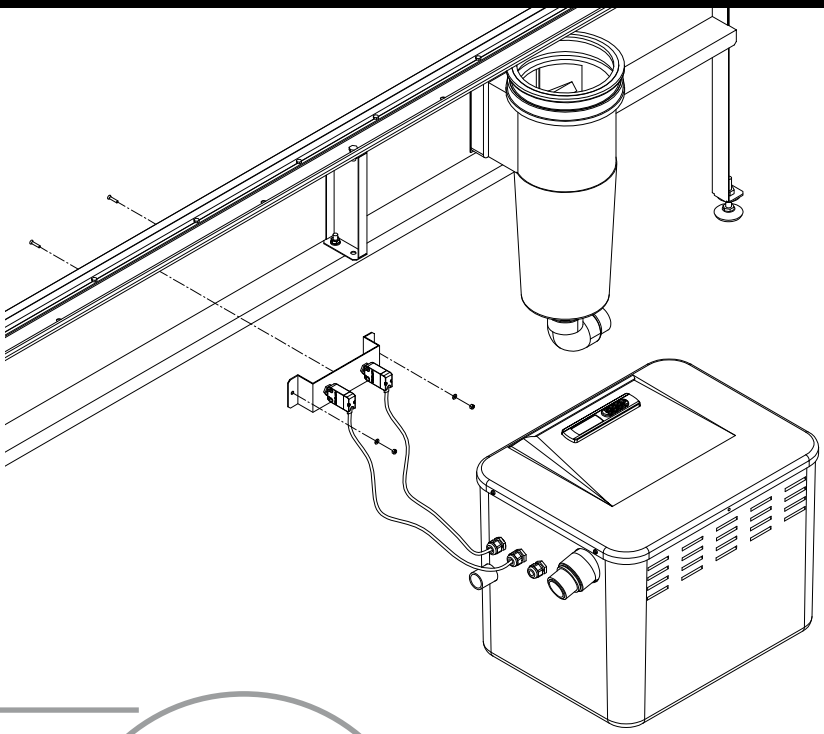

LEGENDA

- **n.2** ø 3,9 x 19
- **n.2**
- **n.2**

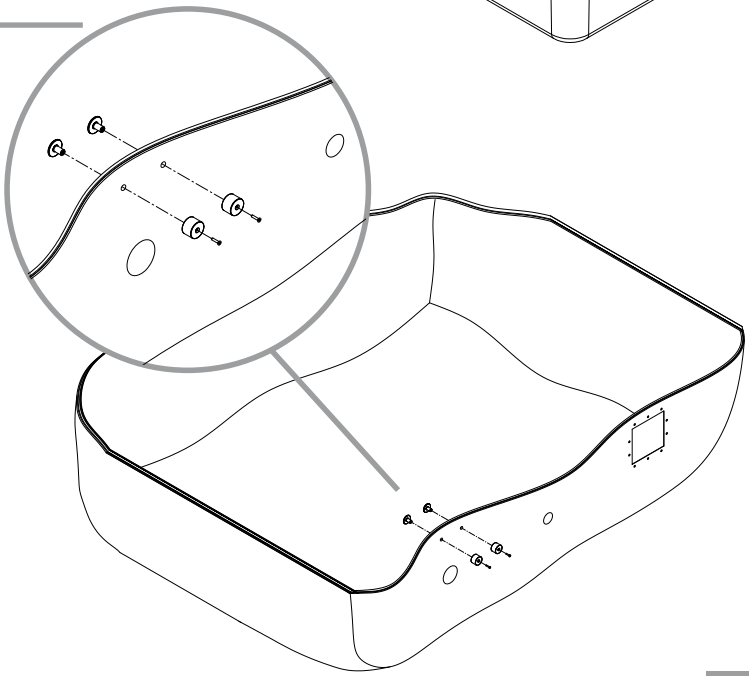

INSTALLAZIONE TAPPETINO SOTTOFONDO

Ground mat installation - Installation tapis de fond
Instalaciòn alfombra de fondo - Teppichinstallation

TOOLS

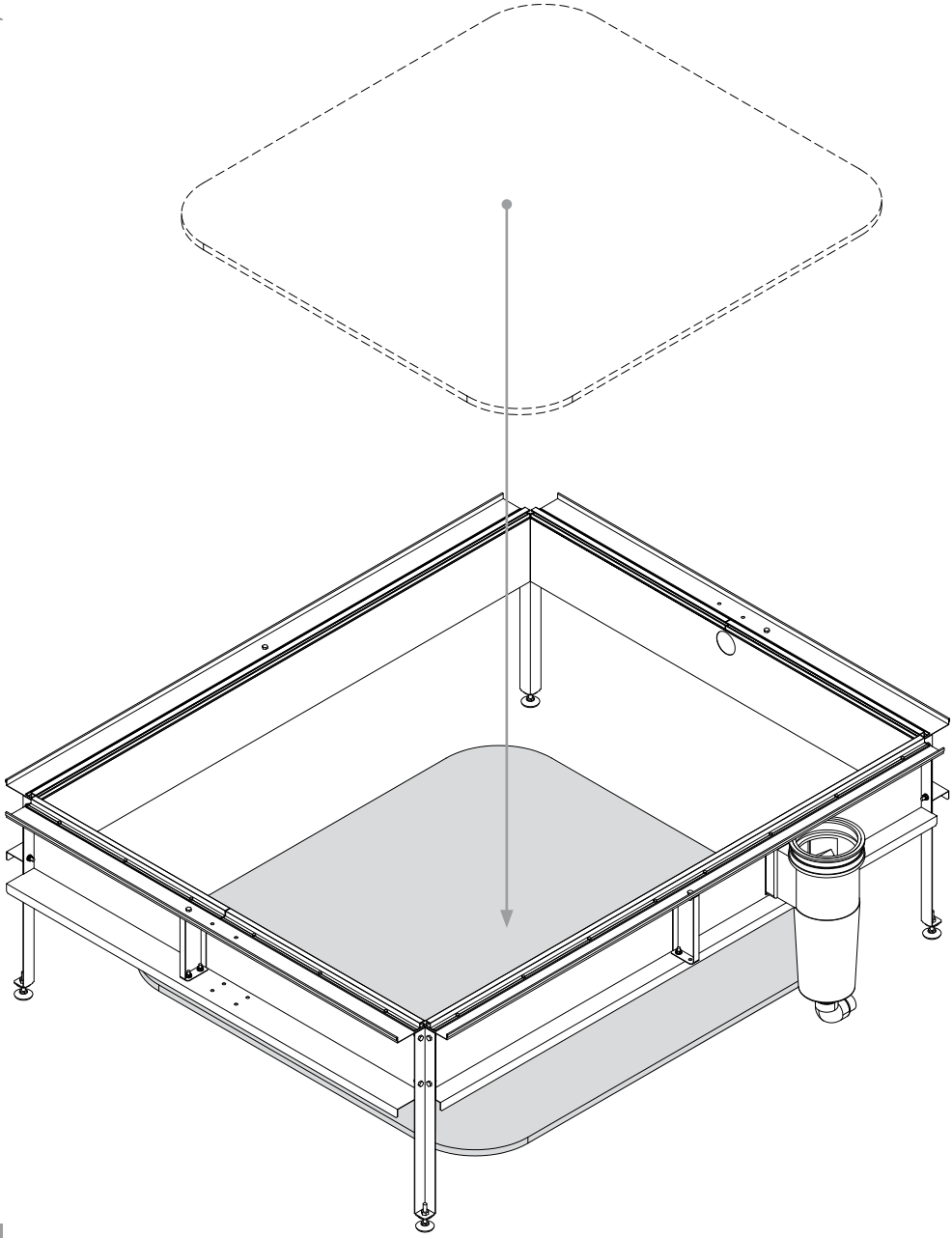

MONTAGGIO TELO
Liner installation - Montage de la toile
Instalación lámina (liner) - Montage der Folie

TOOLS

Ripulire accuratamente il pavimento sottostante e verificare che non ci siano asperità. Inserire il telo vasca nel profilo in alluminio (come da disegno in sezione) facendo coincidere i tagli al centro degli angoli del telo con l'angolo della struttura.

Carefully clean the floor underneath, and verify that there are no rough edges.
Enter liner edge in the aluminum profile (as in the cross section drawing) make coincide the cuts in the middle of the corners of the liner with the corner of the structure.

Nettoyer soigneusement la dalle sur laquelle sera installée la piscine et vérifier qu'il n'y ait aucune aspérité.
Placer la toile dans le profil en aluminium (voir dessin ci-contre) en faisant correspondre les coins de la toile aux angles de la structure.

Limpiar muy bien la zona de apoyo de la piscina y verificar que esté perfectamente nivelada.
Insertar el liner en el perfil de aluminio (así como se muestra en el dibujo) procurando que los cortes en el medio de los ángulos del liner coincidan con el ángulo de la estructura.

Reinigen Sie den Boden und stellen Sie sicher, dass keine Unebenheiten oder Steinchen vorhanden sind.
Legen Sie den Rand der Folie in das Aluminium-Profil ein (wie in der Zeichnung dargestellt), sodass alle Folienecken mit den Gestellecken überinstimmen.

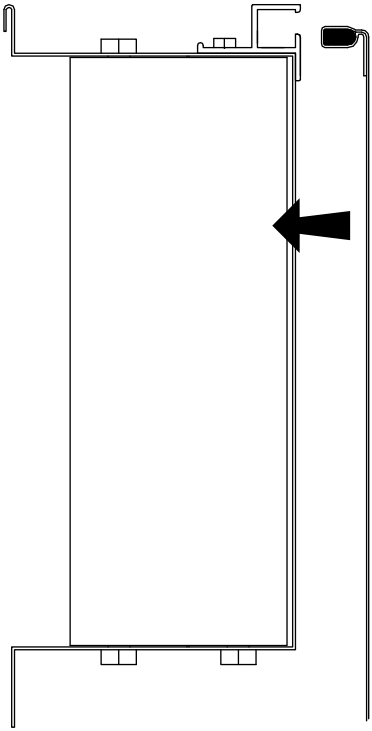

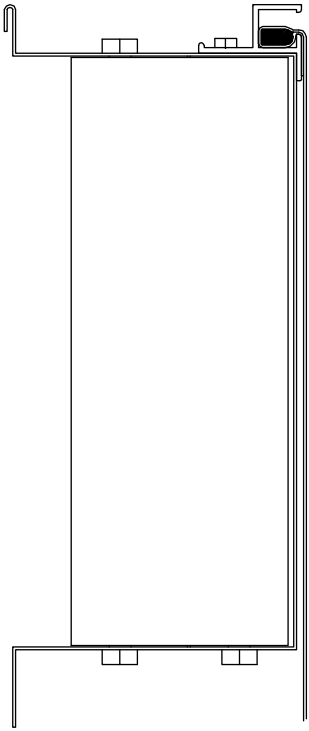

Inserire il cordino pvc come da disegno, per tutto il perimetro della vasca, aiutandosi con un martello in gomma.

Insert the PVC cord as shown in the drawing, around the entire perimeter of the pool, using a rubber hammer.

Insérer le jonc en PVC comme sur le dessin, sur tout le périmètre de la piscine, à l'aide d'une massette en caoutchouc.

Insertar el cordel de PVC como se muestra en el dibujo, alrededor de todo el perímetro de la piscina, con la ayuda de un martillo de goma.

Stecken Sie nun die PVC-Kordel ebenfalls in das Aluminiumprofil, um den gesamten Umfang des Schwimmbeckens herum, wie in der Zeichnung dargestellt.
Benutzen Sie dazu einen Gummihammer.

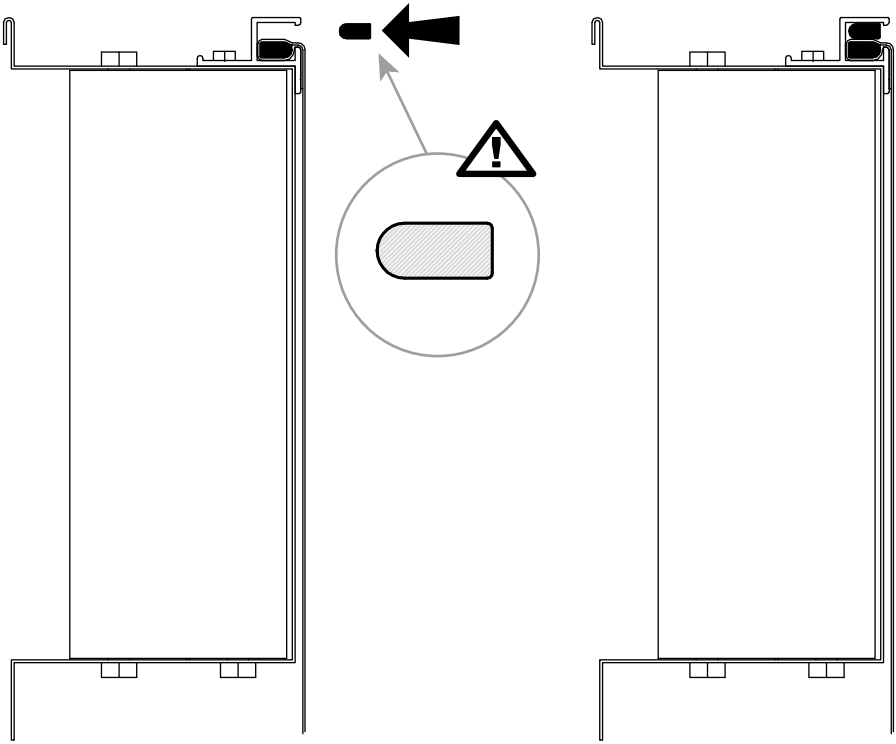

ALL

MONTAGGIO ACCESSORI

Accessories assembly - Montage des accessoires
Montaje de los accesorios - Montage des Zubehörs

TOOLS

TOOLS

LEGENDA

n.10 ø 5,5 x 25

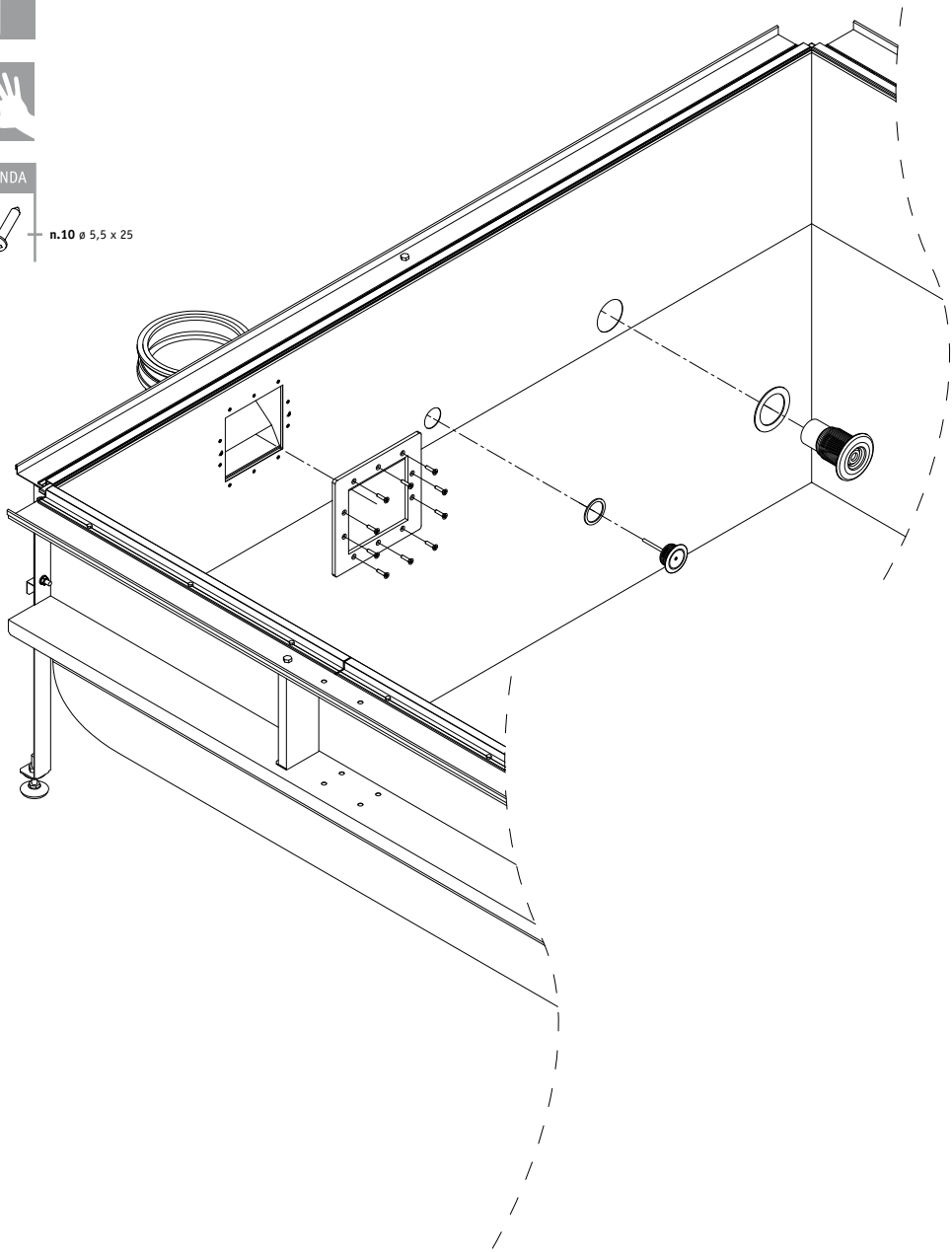

ALL

TOOLS

TOOLS

LEGENDA

n.10 ø 5,5 x 25

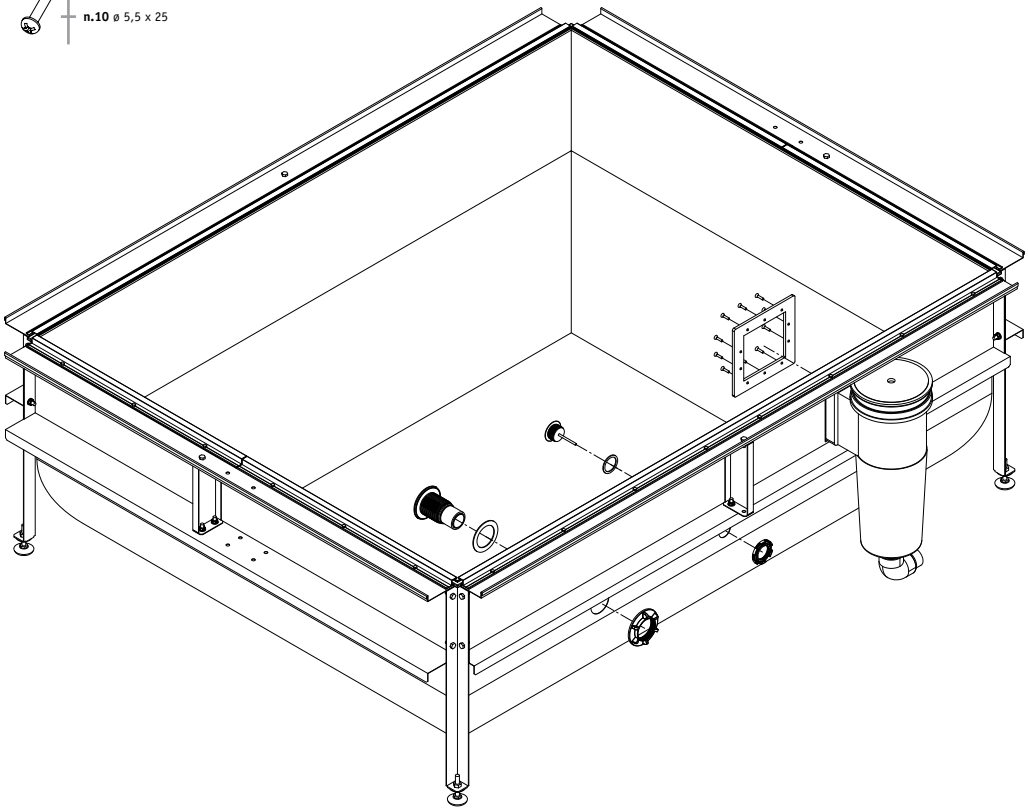

MONTAGGIO IMPIANTO PLAYA VERSIONE MINIPISCINA

Assembly plant Playa: swimming pool version - Montage équipement Playa: version mini bassin seul
Montaje equipo Playa versión minipiscina - Montageplan Playa Version Mini Pool

TOOLS

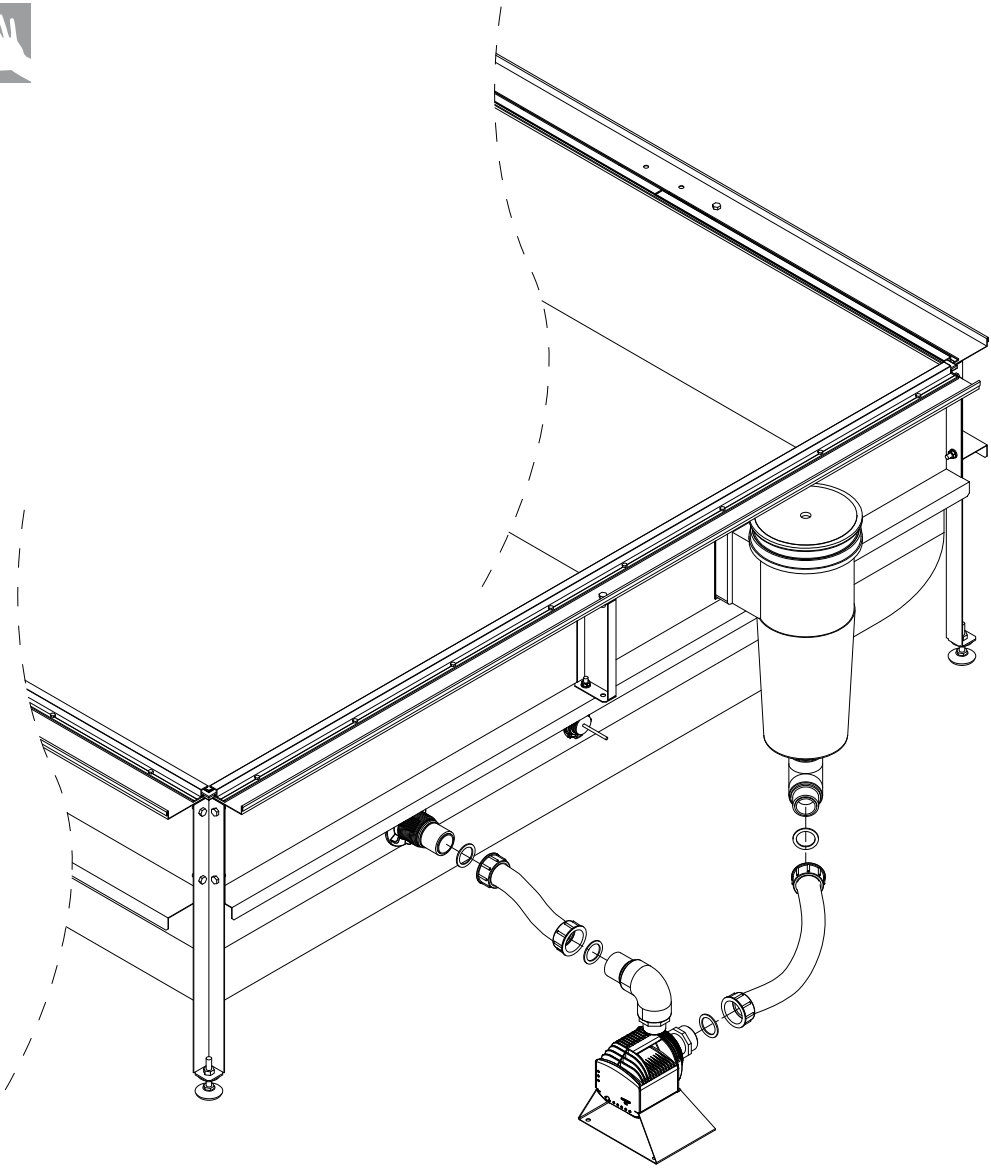

COLLEGAMENTO FARETTO

Connecting spotlight - Branchement du petit projecteur
Conexión del foco - Montage der Unterwasserbeleuchtung

TOOLS

Collegare fili faretto come da schema e posizionare trasformatore a 3,5 m dalla vasca.

Connect the wires of the spotlight as in the diagram and place the transformer 3.5 meters away from pool.

Brancher les câbles du projecteur comme sur le schema ci-contre et placer le transformateur à 3,5 m du bassin

Conectar los cables del foco como se muestra en el esquema y posicionar el transformador a 3,5 m de la piscina.

Schließen Sie die Kabel entsprechend der Zeichnung an und stellen Sie den Trafo etwa 3,5m vom Becken entfernt auf.

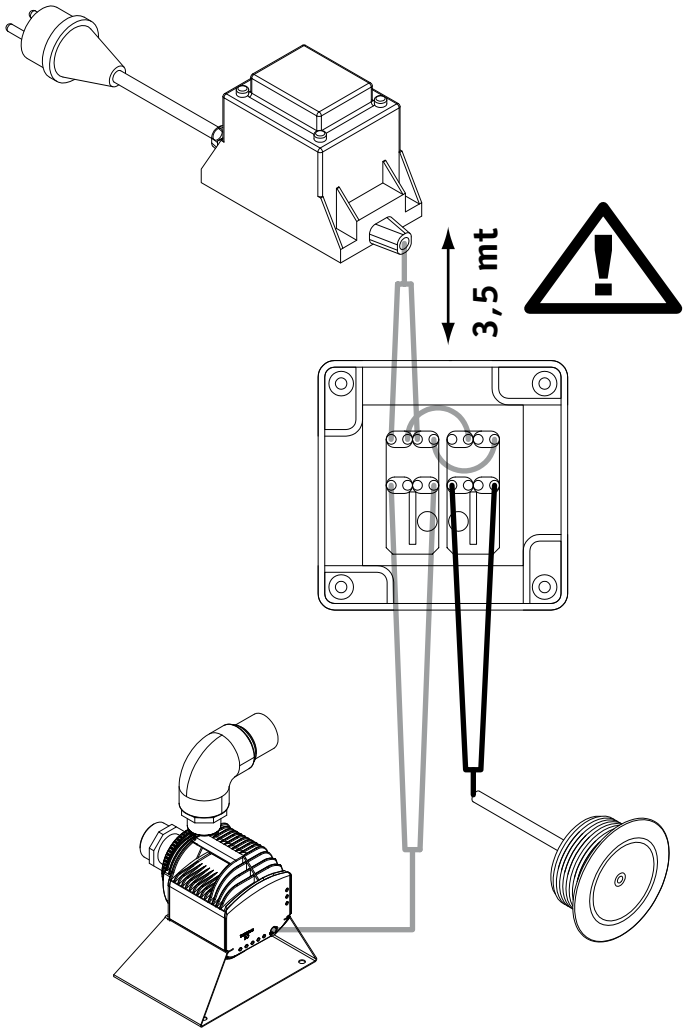

FISSAGGIO INTERRUTTORE A VASCA

Switch mounting to the pool - Fixation de l'intérupteur sur le bassin
Fijación del interruptor a la piscina - Befestigung des Ein/Aus-Schalters des Beckens

TOOLS 7

TOOLS

LEGENDA

n.4 M4 x 20

n.4 M4

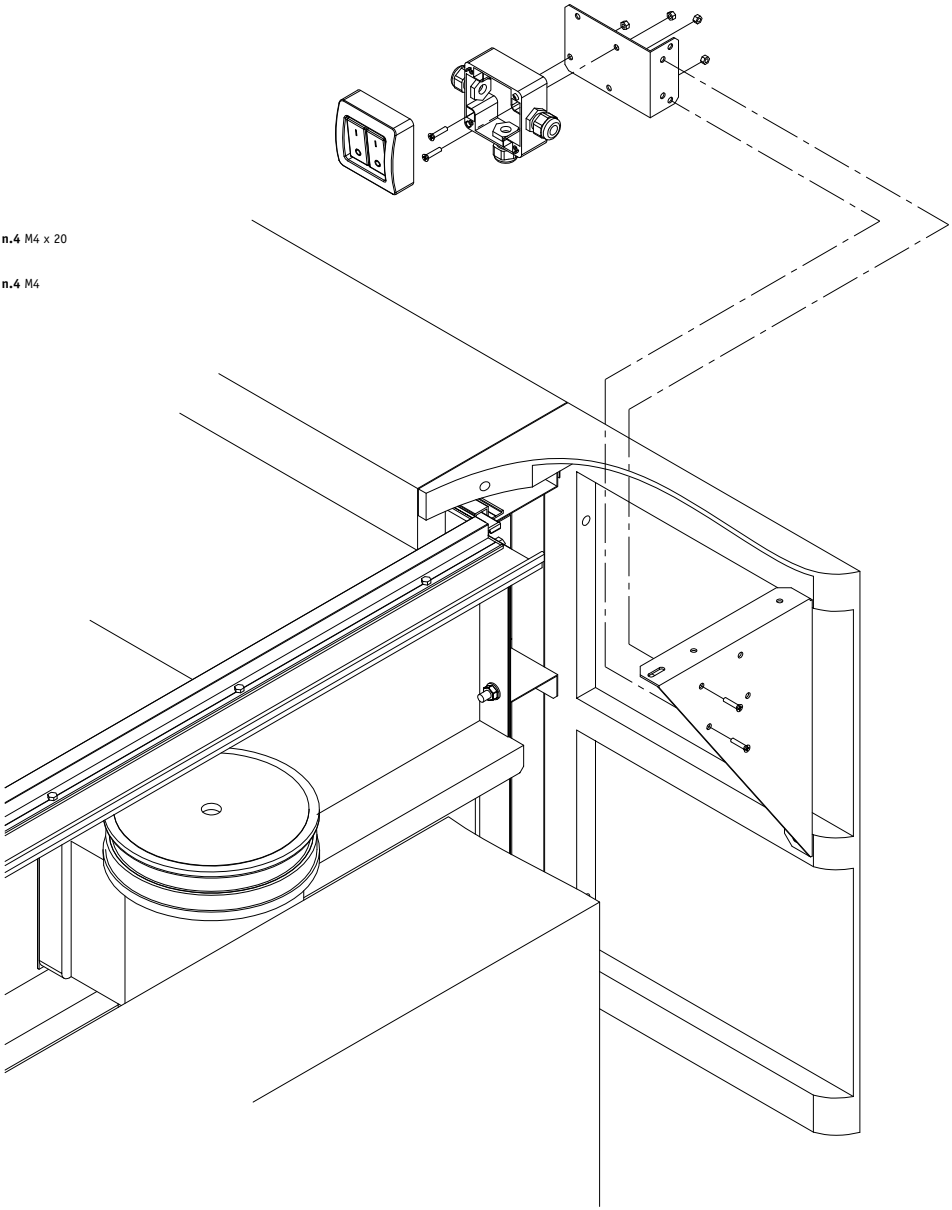

MONTAGGIO IMPIANTO PLAYA: VERSIONE RISCALDATORE E BOLLE

Assembly plant Playa: hydro&heater version - Montage équipement Playa: version avec hydro et réchauffage - Montaje equipos Playa: versiones hidromasaje y calendador - Montageplan PLAYA Version Heizung und Luftsprudler

Collegare le tubazioni di aspirazione e mandata inserendo le apposite guarnizioni.

Connect suction and inlet pipes by inserting the specific gasket.

Connecter les tuyaux d'aspiration et de refoulement en introduisant les joints spécifiques.

Conectar los tubos de aspiración e impulsión, sin olvidar las juntas planas y apretar con la mano.

Schließen Sie den Ansaug- und Rücklaufschlauch mit den Dichtungsringen an.

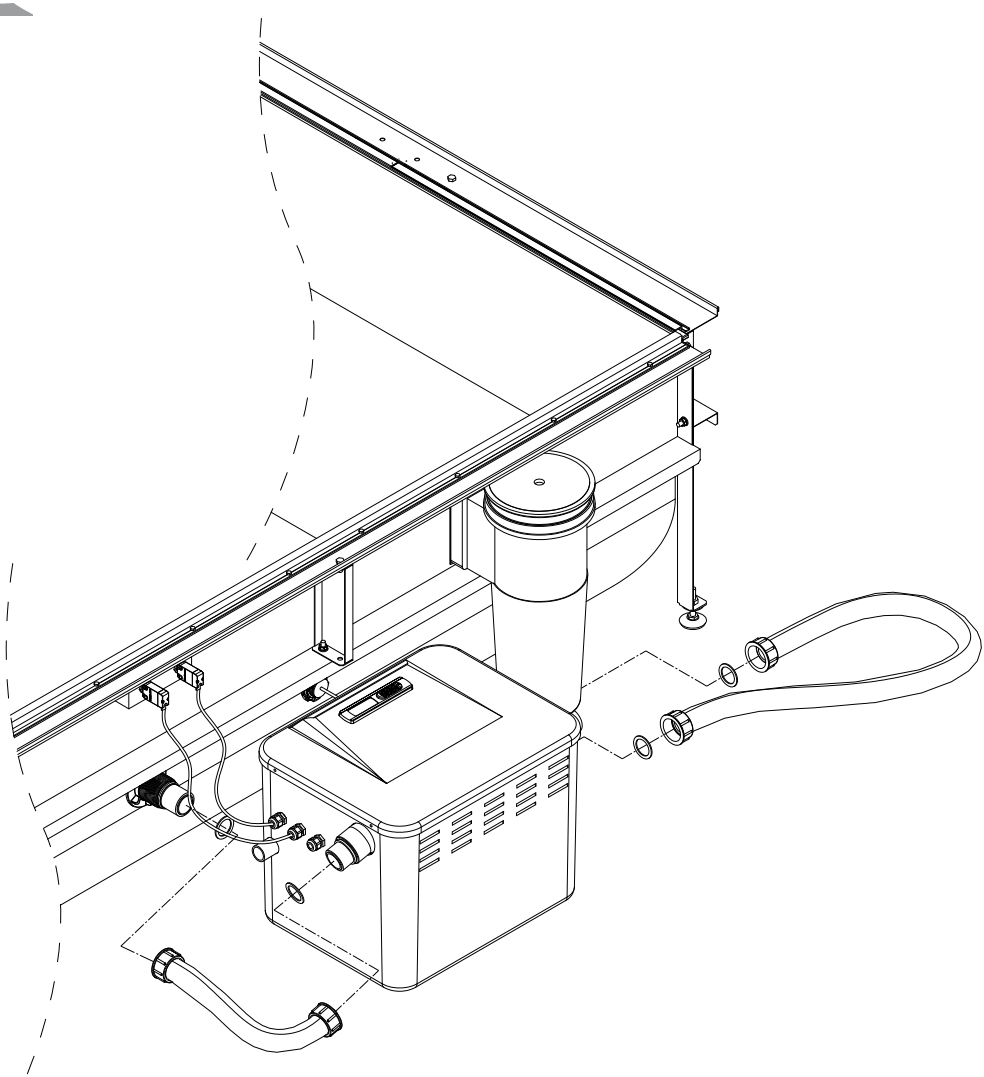

FISSAGGIO COLLO D'OCA

Siphon fixing - Fixation du col de cygne
Fijación del serpentín y toma de tierra - Anschluß Erdungskabel und Luftsyphon

TOOLS 8 13

LEGENDA

n.2 M8

Fissare il collo d'oca con il relativo supporto alla struttura e fissare il cavo di massa ad una delle viti di fissaggio alluminio.

Fix the siphon with the relative support to the structure and fix the ground cable to one of the aluminum screws.

Fixer le col de cygne avec son support à la structure et fixer le câble de masse à l'une des vis de fixation aluminium.

Fijar a la estructura el serpentín con su correspondiente soporte y fijar el extremo del cable de masa a uno de los tornillos de la estructura.

Befestigen Sie den Luftsyphon und das Erdungskabel am Gestell.

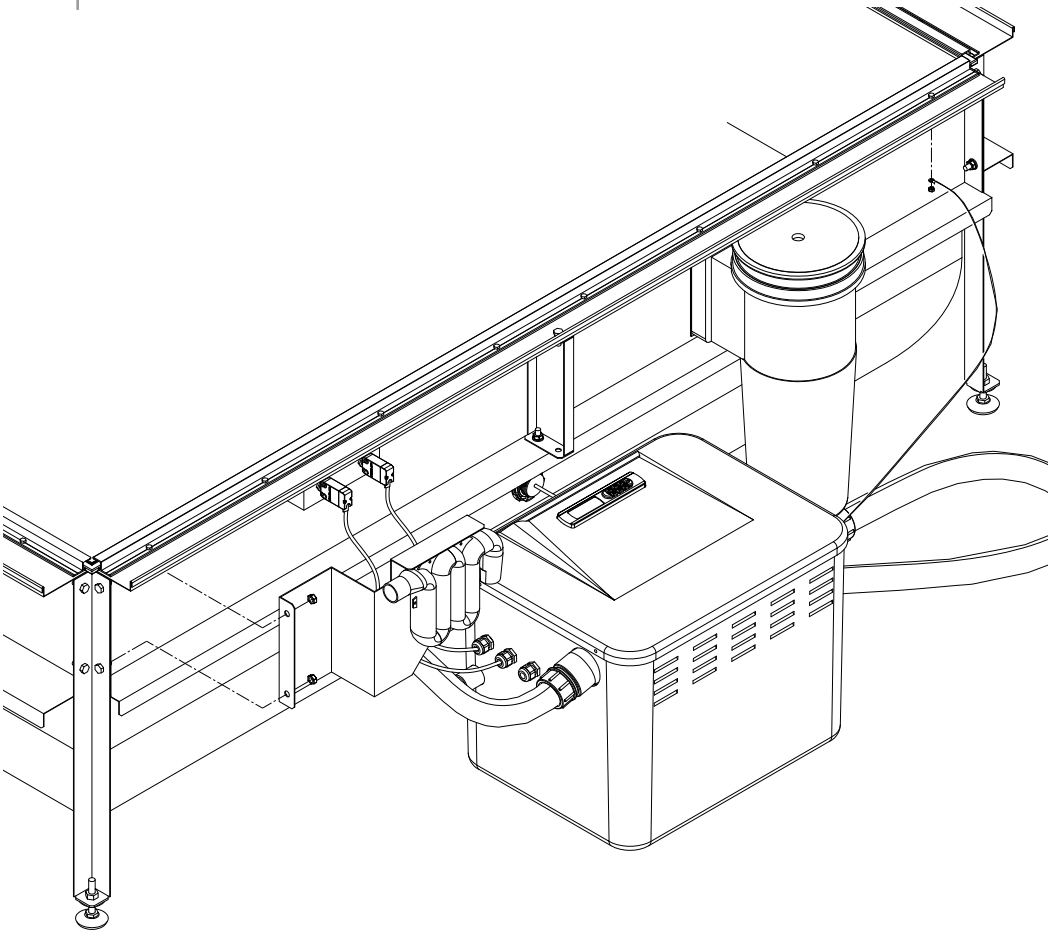

COLLEGAMENTO TUBAZIONI MASSAGGIO AD ARIA

Connecting air massage pipes - Liaison des tuyaux pour le massage à l'air
Conexión tuberías para hidromasaje de burbujas - Anschluß der Luftschläuche

Svitare il tappo dalla valvola saldata al telo vasca ed avvitare il gomito per il collegamento del tubo di mandata aria, quindi collegare le tubazioni per il massaggio ad aria e serrarle con le apposite fascette a vite inox.
N.B. il gomito va serrato delicatamente al telo per evitare lacerazioni del telo stesso

Unscrew the cap from the valve welded to the pool liner and screw in the elbow for connecting the air supply pipe, then connect the air massage pipes and tighten them with the stainless steel screw clamps.
N.B. the elbow must be gently tightened to the sheet to avoid tearing the sheet.

Dévissez le bouchon de la valve soudée à la toile de la piscine et vissez le coude pour raccorder le tuyau d'alimentation en air, puis raccordez les tuyaux de massage à air et serrez-les avec les colliers de serrage à vis en acier inoxydable.
N.B. : le coude doit être serré doucement sur la toile pour éviter de déchirer la toile.

Desenrosque el tapón de la válvula soldada a la cubierta de la piscina y enrosque el codo para conectar el tubo de aire, luego conecte los tubos de masaje de aire y apriételos con las abrazaderas del tornillo de acero inoxidable.
Nota: el codo debe apretarse suavemente a la tela para evitar que se rompa.

Schrauben Sie die Kappe von dem an der Beckenabdeckung angeschweißten Ventil ab und schrauben Sie den Bogen zum Anschluss der Luftzufuhrleitung ein, dann schließen Sie die Luftmassagerohre an und ziehen sie mit den Edelstahl-Schraubschellen fest.
N.B. Der Bogen muss leicht an der Platte angezogen werden, damit die Platte nicht reißt.

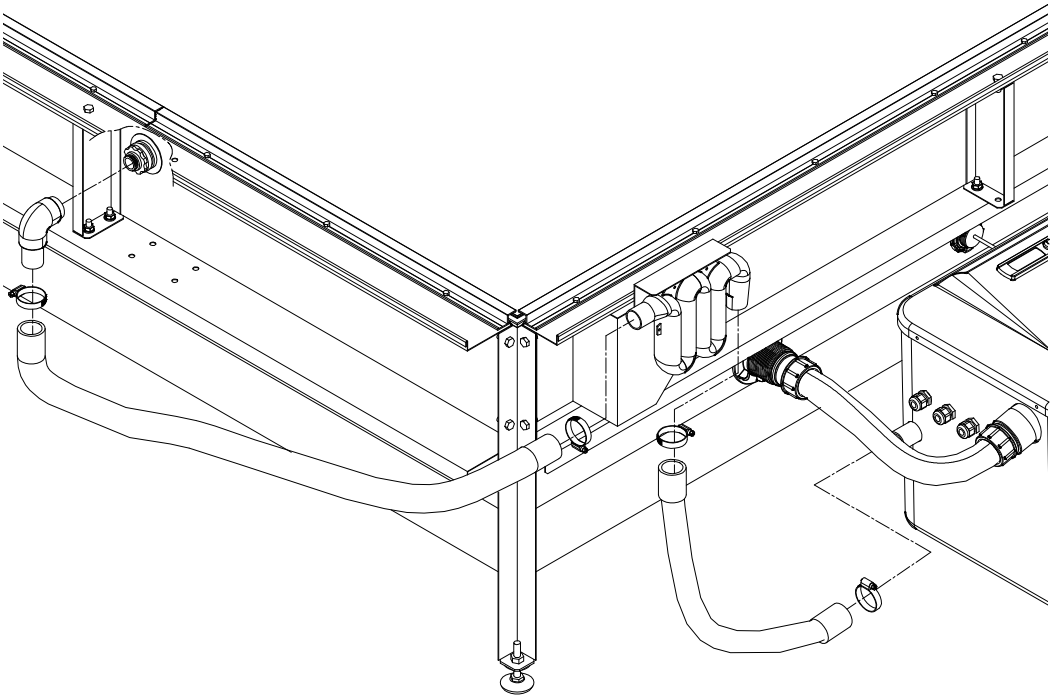

COLLEGAMENTO FARETTO

Connecting spotlight - Branchement du petit projecteur
Conexión del foco - Montage der Unterwasserbeleuchtung

Togliere il coperchio del box utilizzando l'apposito inserto. Inserire il cavo del faro nel pressacavo libero presente sulla parete del box e collegarlo al morsetto posto sul cavo di uscita del trasformatore.

Remove the cover of the box using the specific key. Insert the spot cable in the free cable-gland which is on the wall of the box and connect it with the clamp which is on the output cable of the transformer.

Enlever le couvercle du box en utilisant la clé speciale. Insérer le cable du projecteur dans le presse-étoupe libre sur la parois du box et le connecter à la pince sur le cable de sortie du transformateur.

Retire la tapa de la caja utilizando la punta especial de destornillador. Introduzca el extremo del cable del foco a través del prensa-estopa para cables libre en la pared de la caja y conéctelo a la clema del cable de salida del transformador.

Entfernen Sie den Deckel der Zentraleinheit. benützen Sie dabei den speziellen mitgelieferten Bit. Stecken Sie das LED-Kabel in die freie Öffnung am Gehäuse und schließen Sie es an der freien Lüsterklemme. Verschließen Sie den Deckel wieder.

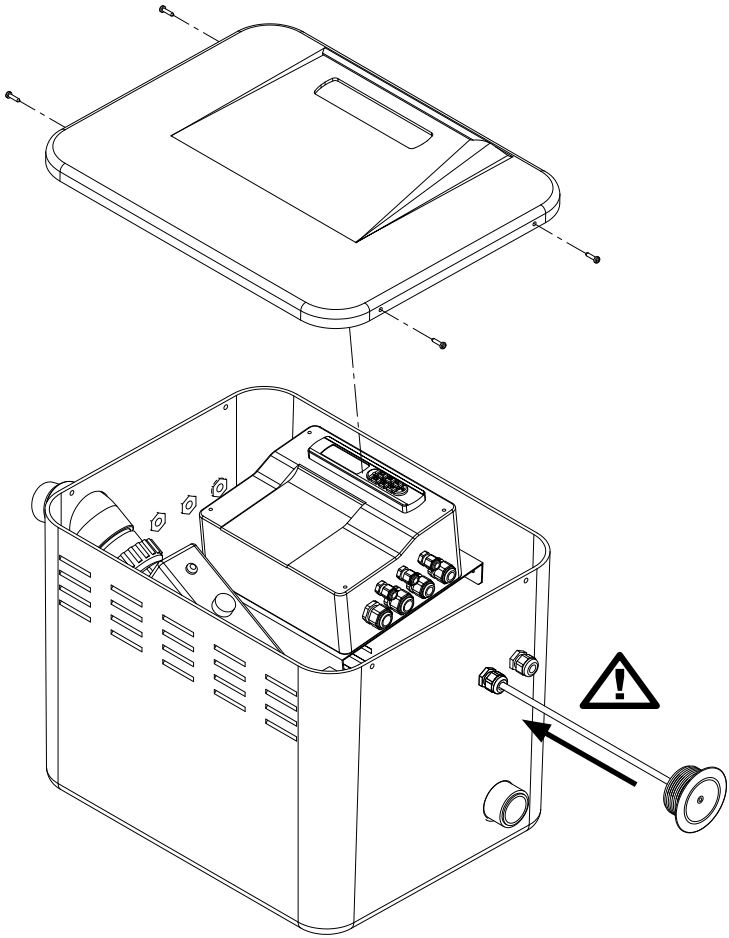

RIEMPIMENTO VASCA
Filling the pool - Remplissage du bassin
Llenar la piscina - Befüllen des Beckens

Centrare il fondo della vasca rispetto alla struttura indi riempire la vasca fino a metà skimmer.

Center the bottom of the liner compared to the structure and fill it to half skimmer heigh.

Centrer le fond du bassin par rapport à la structure puis remplir la vasque jusqu'à mi-skimmer.

Centrar el fondo de la piscina con respecto a la estructura y a seguir llenando la misma hasta la mitad del skimmer.

Ziehen Sie die Folie am Boden entsprechend des Gestells glatt und füllen das Becken bis Mitte Skimmer mir Wasser.

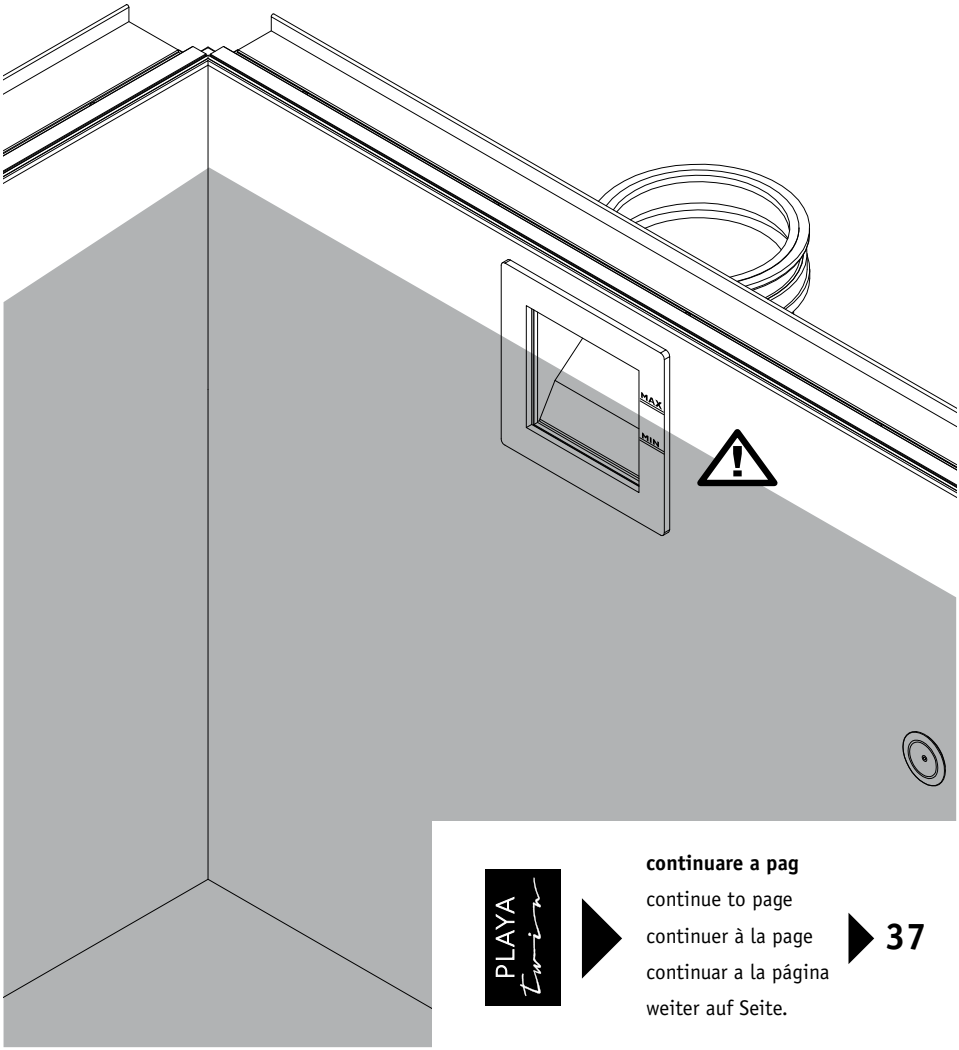

continuare a pag
continue to page
continuer à la page
continuar a la página
weiter auf Seite.
37

PLAYA ONLY

FISSAGGIO PIEDI AI PANNELLI

Mounting feet to the panels - Fixer les pieds aux panneaux
Fijación de los pies a los paneles - Befestigung der Füße an den Platten

TOOLS 17

Usare n. 2 chiavi per serrare.
Use 2 wrenches to tighten. Utilisez deux clés pour le serrage.
Utilizar 2 llaves para apretar.
Verwenden Sie zwei Schraubenschlüssel zum Anziehen.

TOOLS

LEGENDA

- **n.16** ø 4,8 x 20
- **n.4** ø 10 x 40
- **n.8** M10
- **n.4**

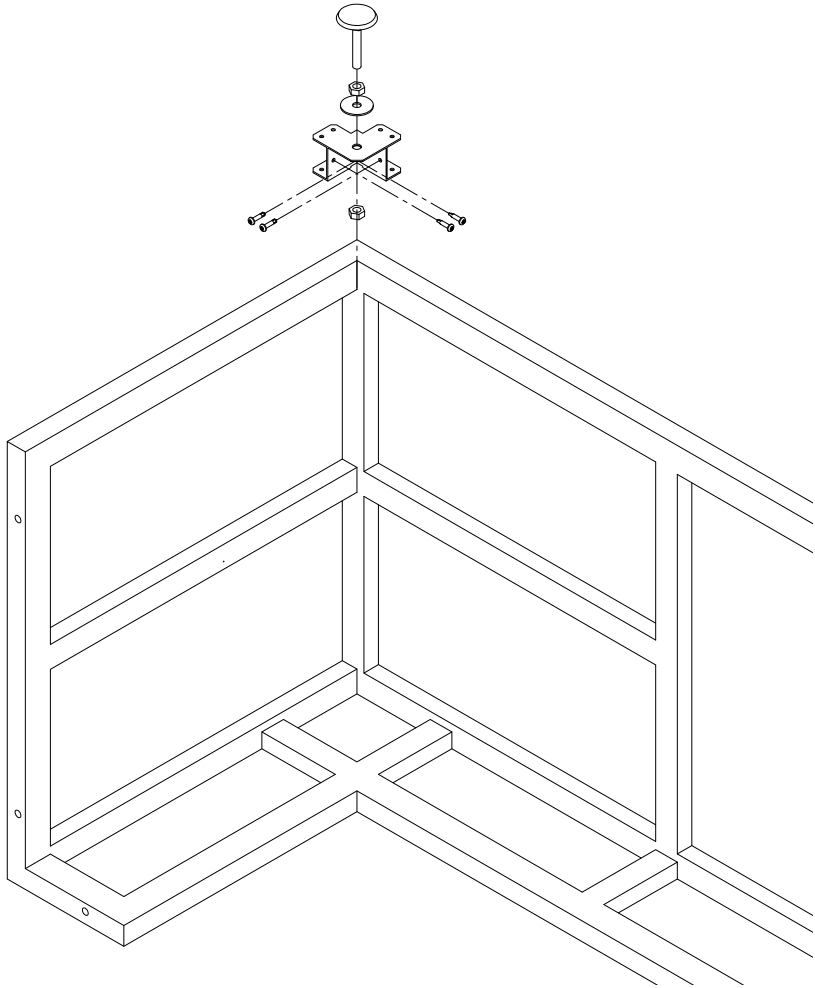

Montare i 4 piedini negli angoli.

Mount the 4 feet in the corners.

Fixer les 4 petites équerres d'angles.

Montar los 4 pies en las esquinas.

Montieren Sie die 4 Fuß in den Ecken.

MONTAGGIO SUPPORTO COPERTURA GAVONE

Mounting Locker Cover support - Montage des supports du couvercle du local technique
Montaje del soporte de la tapa del cajón técnico - Montage der Liegfläche

TOOLS

LEGENDA

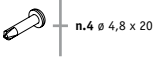

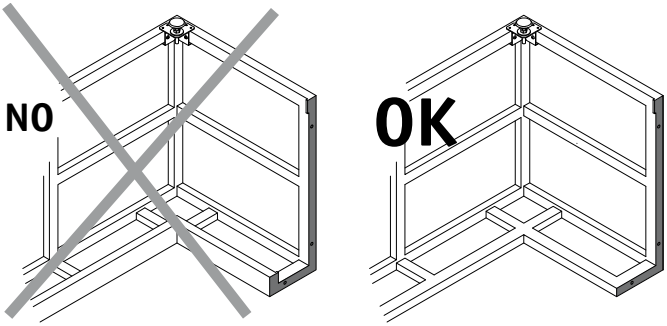

Attenzione: Pannello di testata per gavone diverso da pannello di testata senza gavone!

Attention: the short side panel with locker is different from the short side panel without locker!

Attention: Panneau supérieur pour local technique différent des autres panneaux supérieurs!

Atención: El panel cabecero para el casillero es diferente del otro panel cabecero!

Achtung: Die Verkleidung des Gestellkopfes mit Liegefläche ist unterschiedlich zu der ohne Liegefläche!

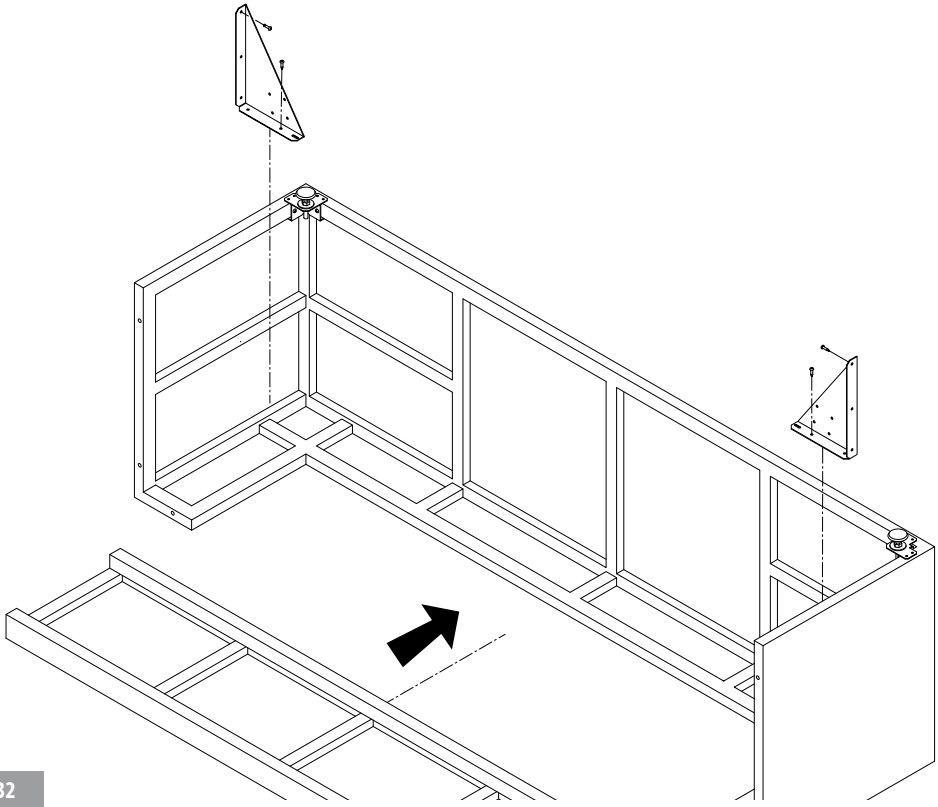

PLAYA ONLY

TOOLS

LEGENDA

n.4 ø 4,8 x 20

Accostare la copertura del gavone al relativo pannello di testata.
Posizionare i supporti e fissarli come da disegno.

Pull over the opening of the locker to the relative short side panel.
Place the supports and fasten them as in the drawing.

Appuyer le panneau d'habillage du local technique contre le panneau supérieur correspondant.
Positionner les équerres et les fixer comme sur le schéma ci-dessous.

Acercar la tapa del cajón a su correspondiente panel cabecero.
Posicionar los soportes y fijarlos como se muestra en el dibujo.

Stellen Sie die Liegefläche an den entsprechenden Gestellkopf.
Positionieren und Befestigen Sie gemäß Zeichnung.

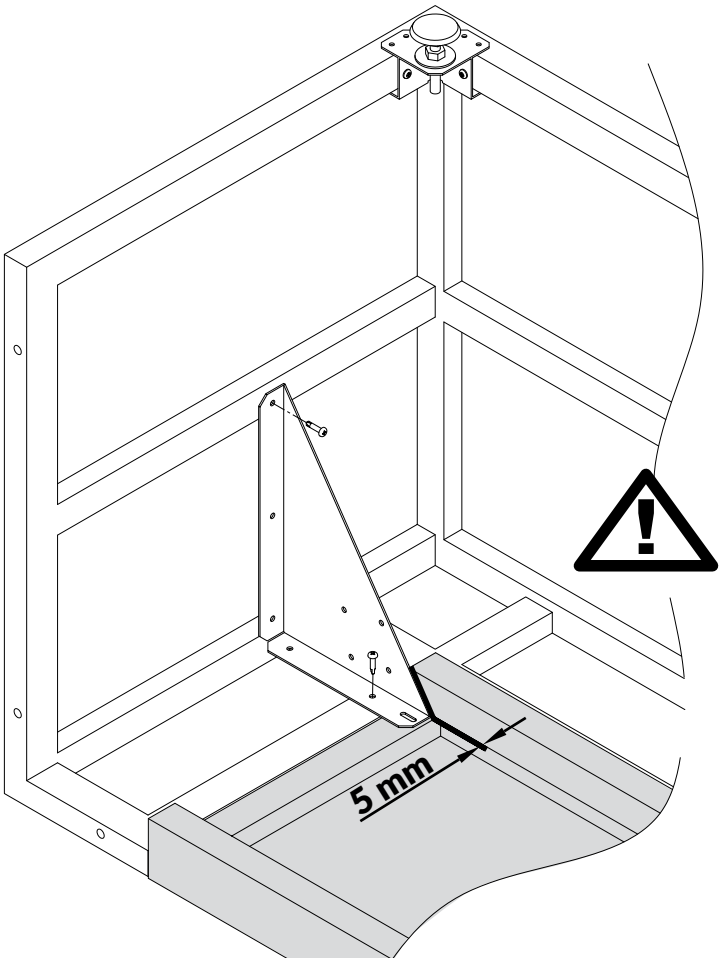

ASSEMBLAGGIO PANNELLI

Assembly of the panels - Assemblage des panneaux
Montaje de los paneles - Zusammenbau der Außenverkleidung

TOOLS 10

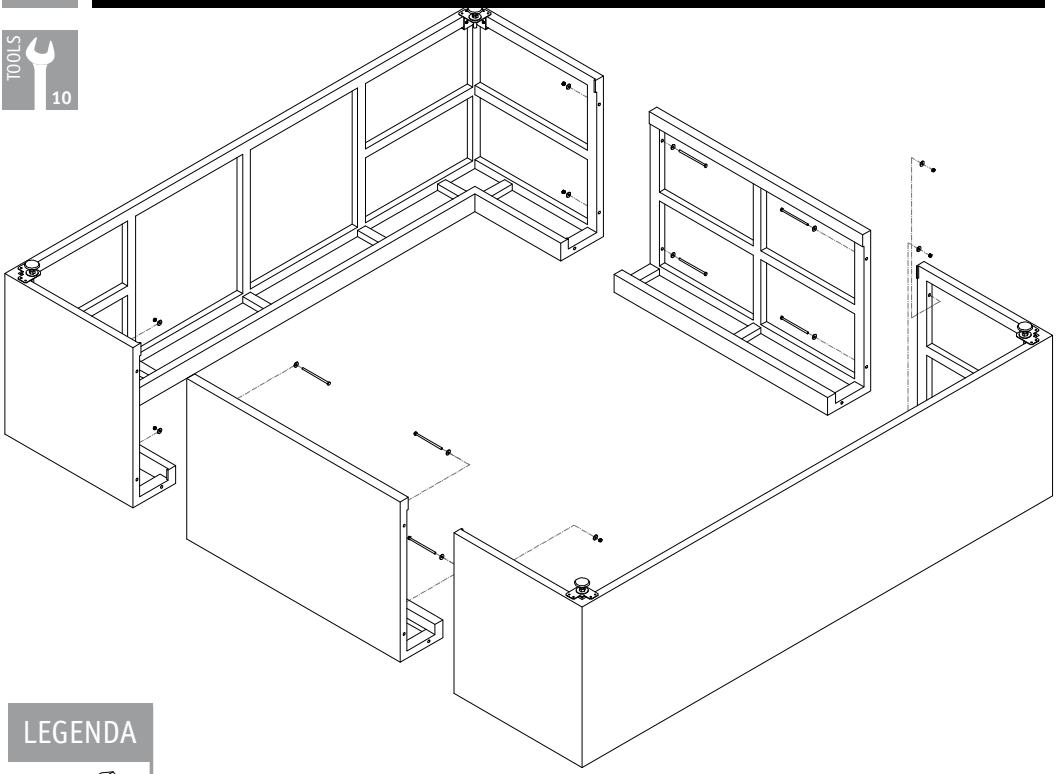

LEGENDA

M6 x 120	**n. 8**	**n. 12**	**n. 16**
ø 6 x 18	**n. 16**	**n. 24**	**n. 32**
M6	**n. 8**	**n. 12**	**n. 16**
	PLAYA 1	**PLAYA 2**	**PLAYA 3**

PLAYA ONLY

POSIZIONAMENTO PANNELLI SULLA STRUTTURA

Positioning the panels on the structure - Positionnement des panneaux d'habillage sur la structure - Posicionamiento de los paneles por encima de la estructura Positionierung der Außenverkleidung am Gestell

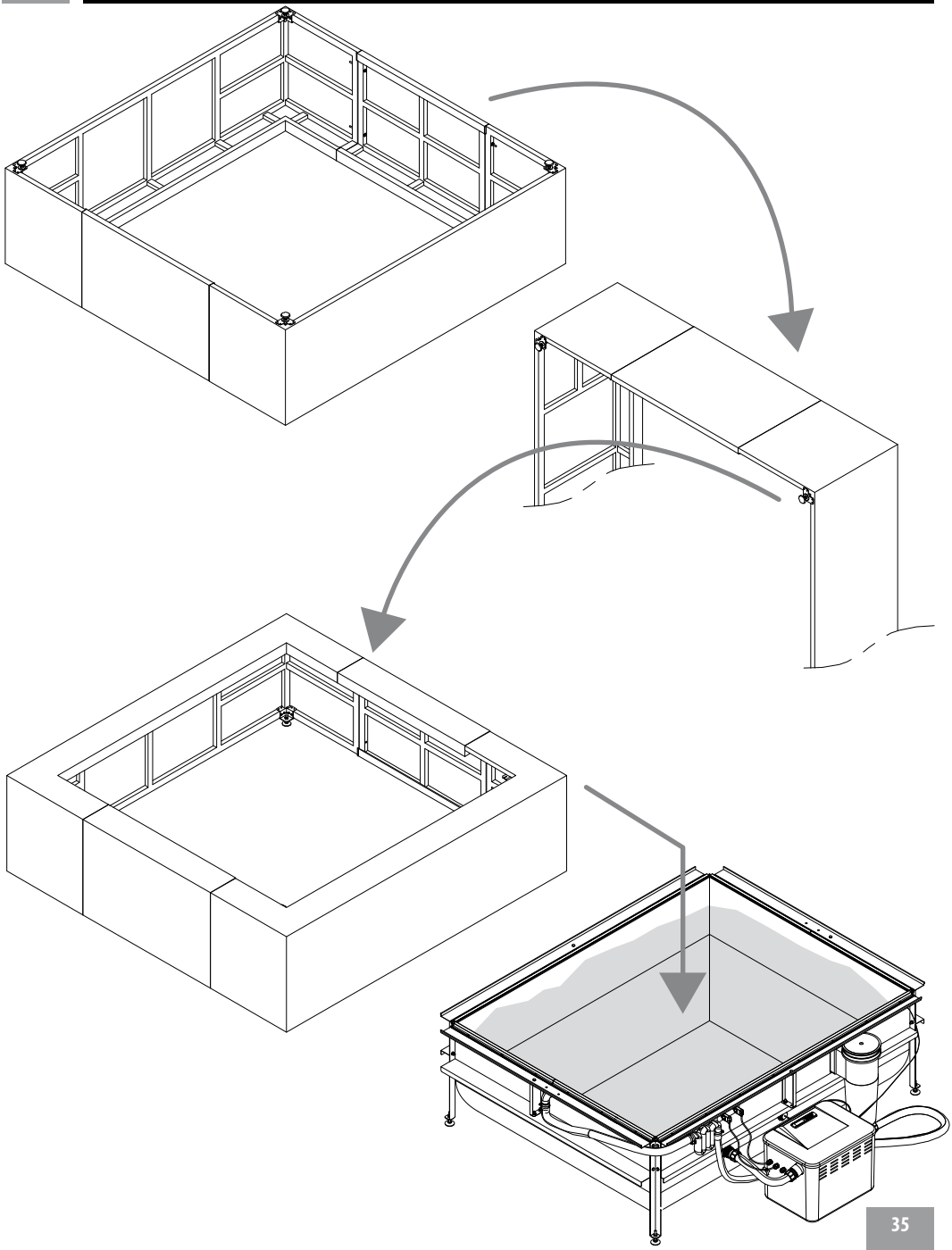

PLAYA ONLY

POSIZIONAMENTO COPERTURA DEL GAVONE E LOGO

Positioning locker cover and logo - Positionnement du couvercle du local technique et le logo
Posicionamiento de la tapa del cajón técnico y logo - Einlegen der Liegefläche - logo

TOOLS

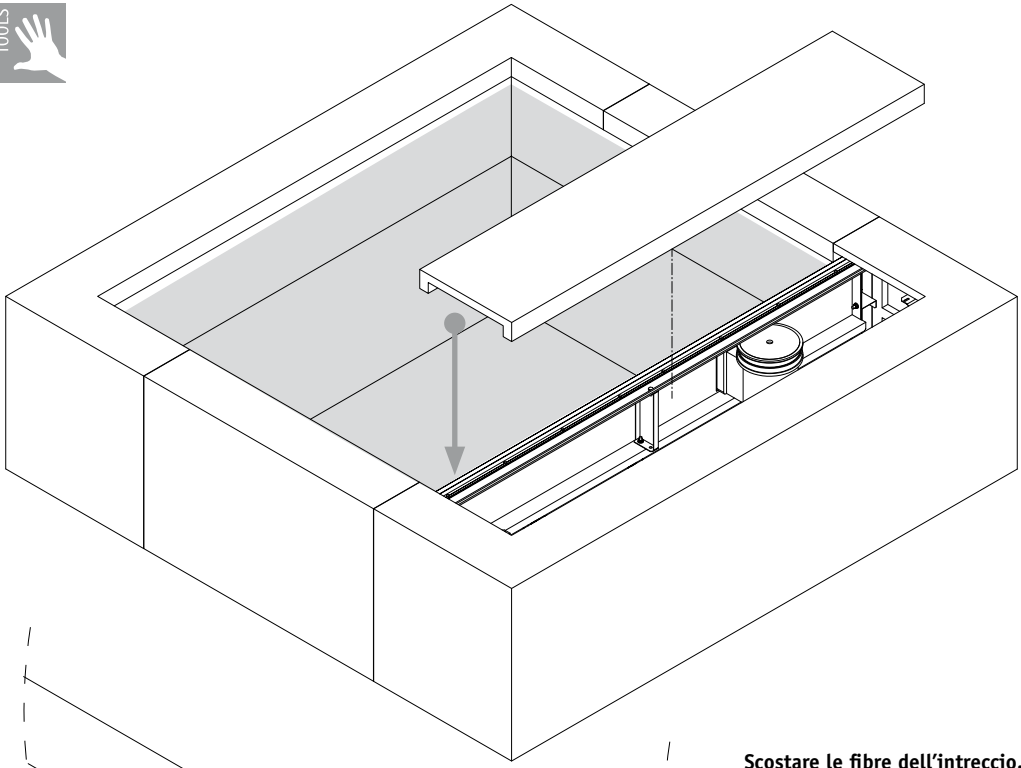

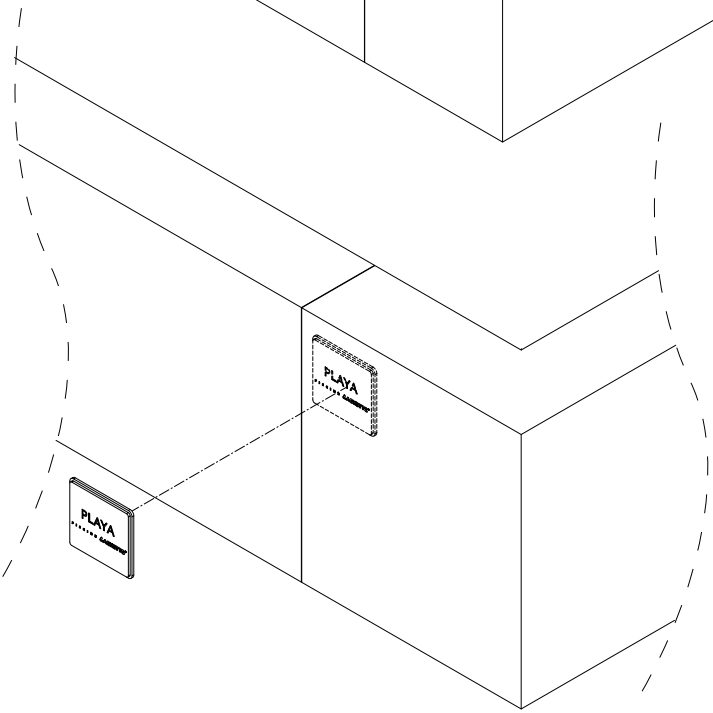

Scostare le fibre dell'intreccio.

Shift the fibers of the wicker.

Écarter le tressage.

Separar las fibras de la trama.

Verschiebe die Fasern der Handlung weg

PLAYA ONLY

THE END

PLAYA Twin

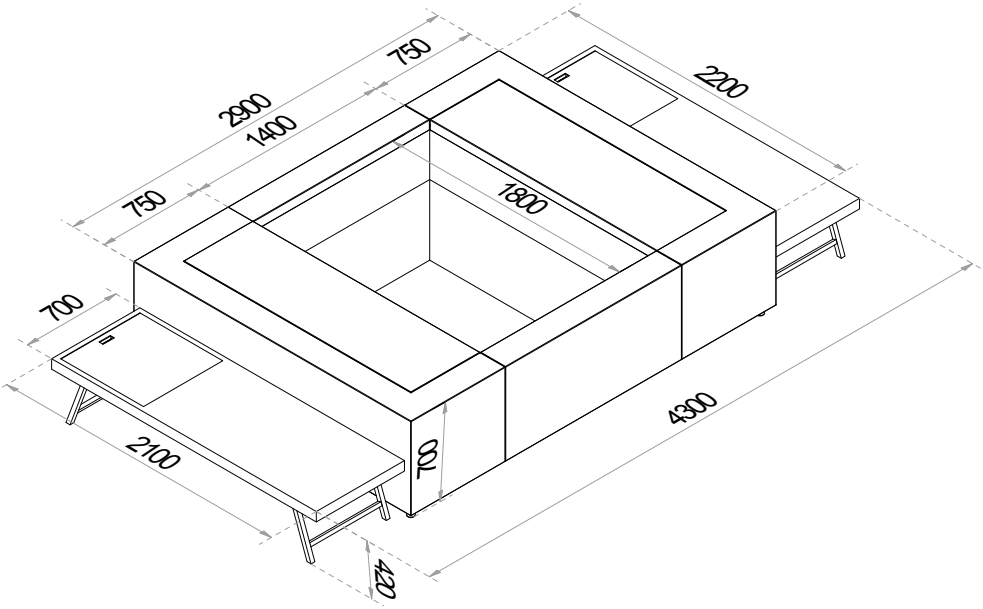

Attenzione, i pannelli di Playa Twin sono specifici per questo modello e non sono intercambiabili con i pannelli degli altri modelli Playa.

Please note that Playa Twin panels are specific to this model and are not interchangeable with panels on other Playa models.

Veuillez noter que les panneaux Playa Twin sont spécifiques à ce modèle et ne sont pas interchangeables avec les panneaux des autres modèles Playa.

Tenga en cuenta que los paneles Playa Twin son específicos de este modelo y no son intercambiables con los paneles de otros modelos Playa.

Bitte beachten Sie, dass die Playa Twin-Platten spezifisch für dieses Modell sind und nicht mit Platten anderer Playa-Modelle austauschbar sind.

FISSAGGIO PIEDI AI PANNELLI

Mounting feet to the panels - Fixer les pieds aux panneaux
Fijación de los pies a los paneles - Befestigung der Füße an den Platten

TOOLS 17

Usare n. 2 chiavi per serrare.
Use 2 wrenches to tighten. Utilisez deux clés pour le serrage.
Utilizar 2 llaves para apretar.
Verwenden Sie zwei Schraubenschlüssel zum Anziehen.

TOOLS

LEGENDA

- **n.16** ø 4,8 x 20
- **n.4** ø 10 x 40
- **n.8** M10
- **n.4**

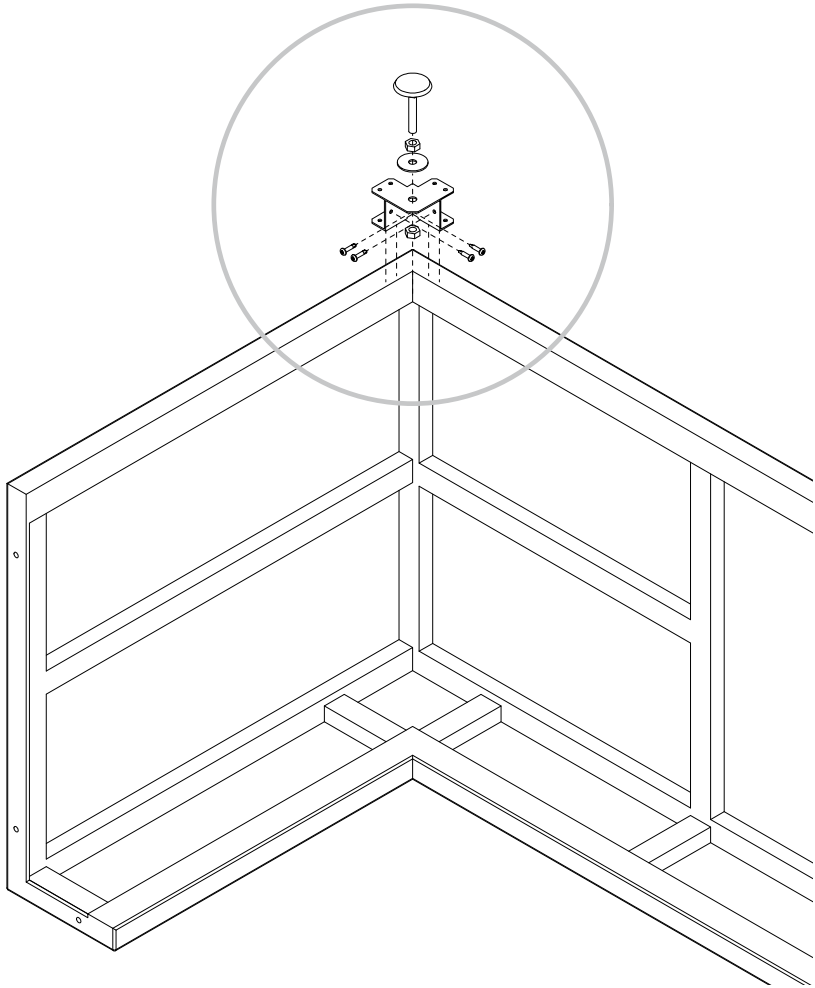

Montare i 4 piedini negli angoli.

Mount the 4 feet in the corners.

Fixer les 4 petites équerres d'angles.

Montar los 4 pies en las esquinas.

Montieren Sie die 4 Fuß in den Ecken.

MONTAGGIO SUPPORTO COPERTURA GAVONE

Mounting Locker Cover support - Montage des supports du couvercle du local technique
Montaje del soporte de la tapa del cajón técnico - Montage der Liegfläche

TOOLS

LEGENDA

n.4 ø 4,8 x 20

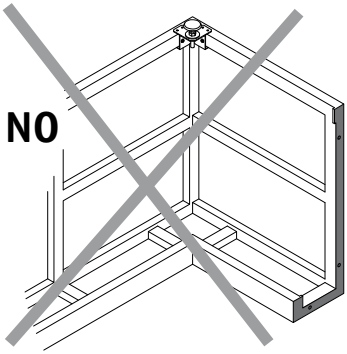

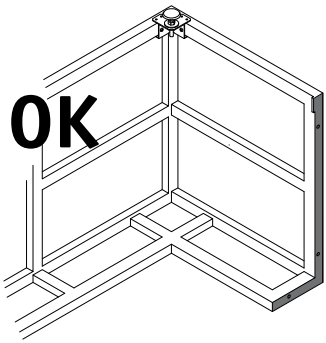

Attenzione: Entrambi i pannelli di testata devono essere senza bordo interno!

Attention: Both header panels must be without inner edge!

Attention : Les deux panneaux de tête doivent être sans bord intérieur !

Atención: ¡Los dos paneles de cabecera deben estar sin borde interior!

Achtung: Beide Kopfplatten müssen ohne Innenkante sein!

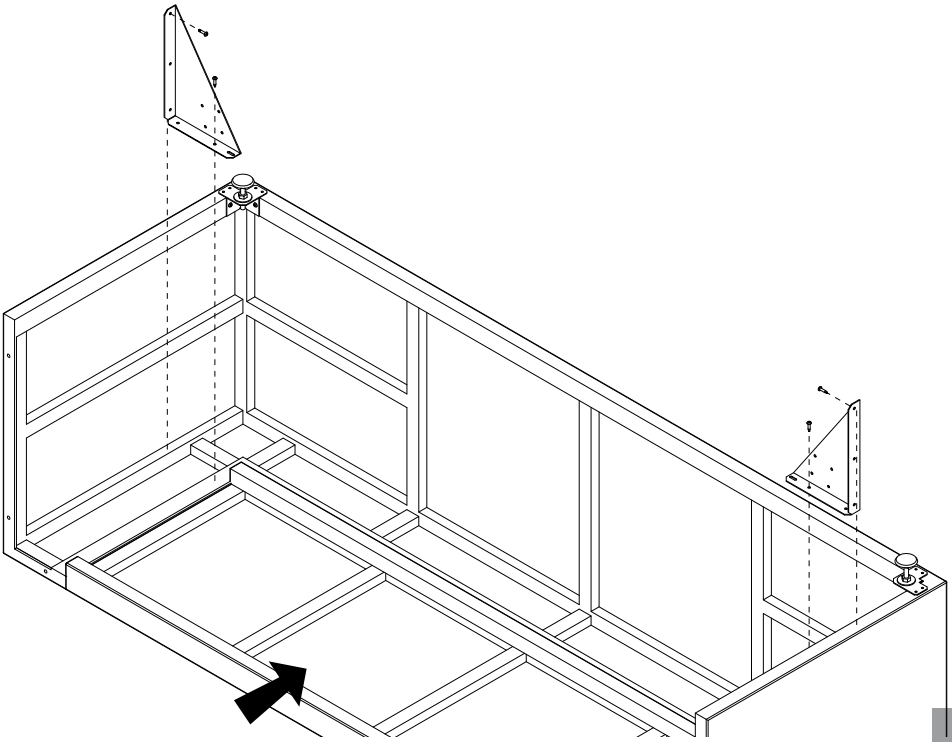

TOOLS

LEGENDA

n.4 ø 4,8 x 20

Accostare la copertura del gavone al relativo pannello di testata.
Posizionare i supporti e fissarli come da disegno.

Pull over the opening of the locker to the relative short side panel.
Place the supports and fasten them as in the drawing.

Appuyer le panneau d'habillage du local technique contre le panneau supérieur correspondant.
Positionner les équerres et les fixer comme sur le schéma ci-dessous.

Acercar la tapa del cajón a su correspondiente panel cabecero.
Posicionar los soportes y fijarlos como se muestra en el dibujo.

Stellen Sie die Liegefläche an den entsprechenden Gestellkopf.
Positionieren und Befestigen Sie gemäß Zeichnung.

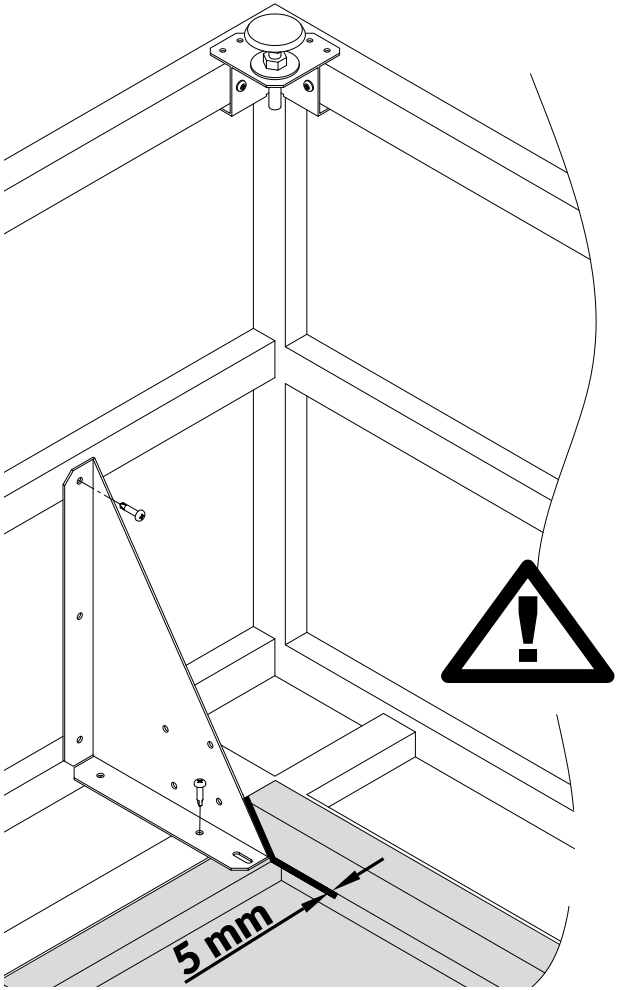

ASSEMBLAGGIO PANNELLI

Assembly of the panels - Assemblage des panneaux
Montaje de los paneles - Zusammenbau der Außenverkleidung

TOOLS 10

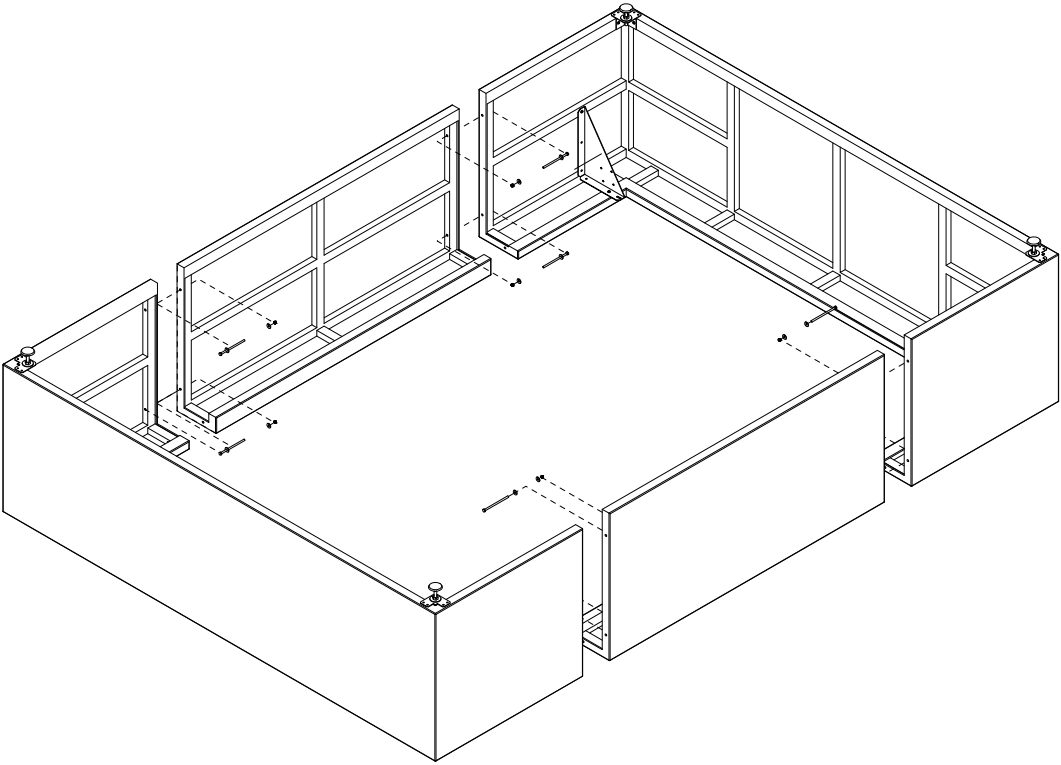

LEGENDA PLAYA Twin

M6 x 120	**n. 8**
ø 6 x 18	**n. 16**
M6	**n. 8**

POSIZIONAMENTO PANNELLI SULLA STRUTTURA
Positioning the panels on the structure - Positionnement des panneaux d'habillage sur la structure - Posicionamiento de los paneles por encima de la estructura
Positionierung der Außenverkleidung am Gestell

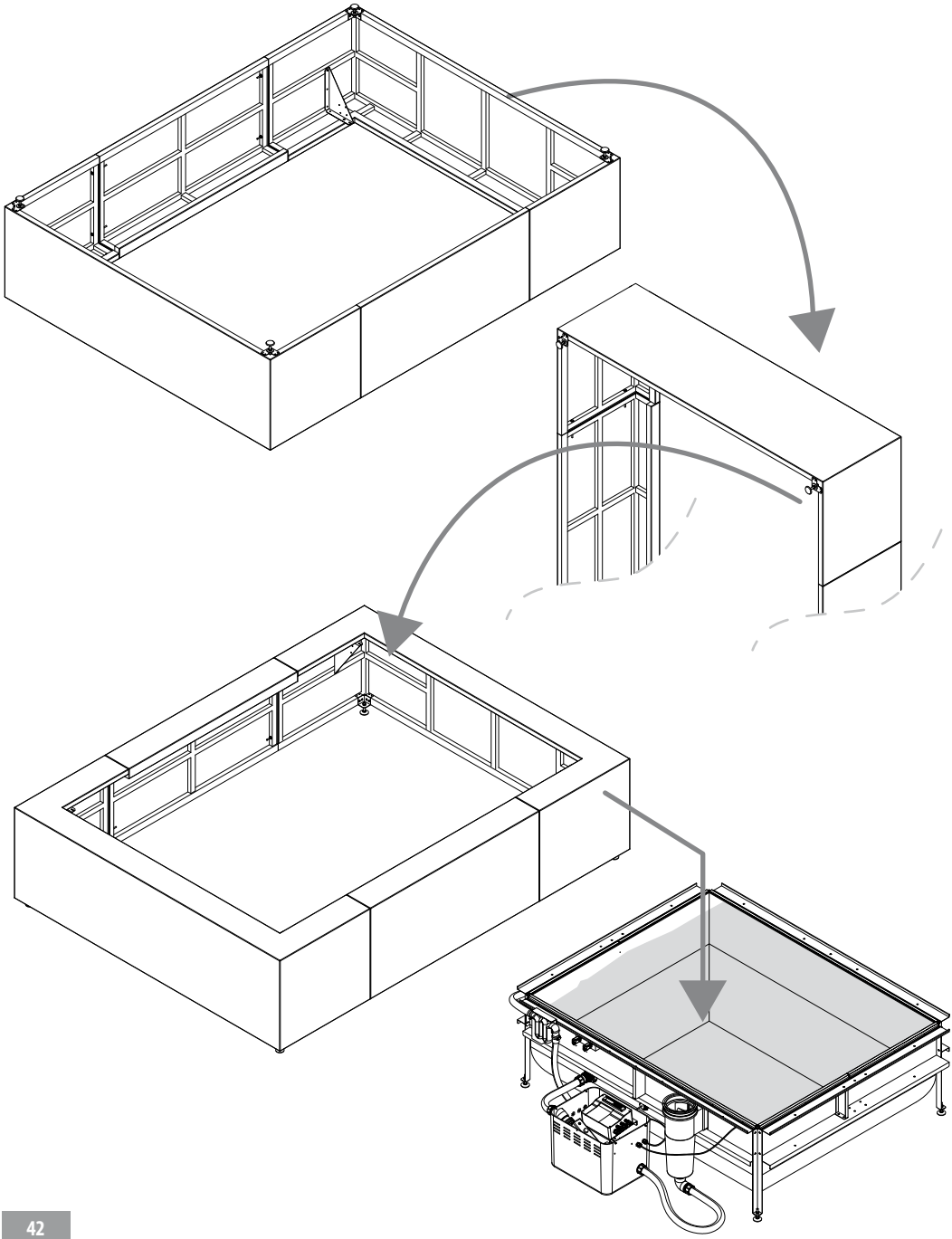

POSIZIONAMENTO COPERTURA DEL GAVONE E LOGO

Positioning locker cover and logo - Positionnement du couvercle du local technique et le logo
Posicionamiento de la tapa del cajón técnico y logo - Einlegen der Liegefläche - logo

TOOLS

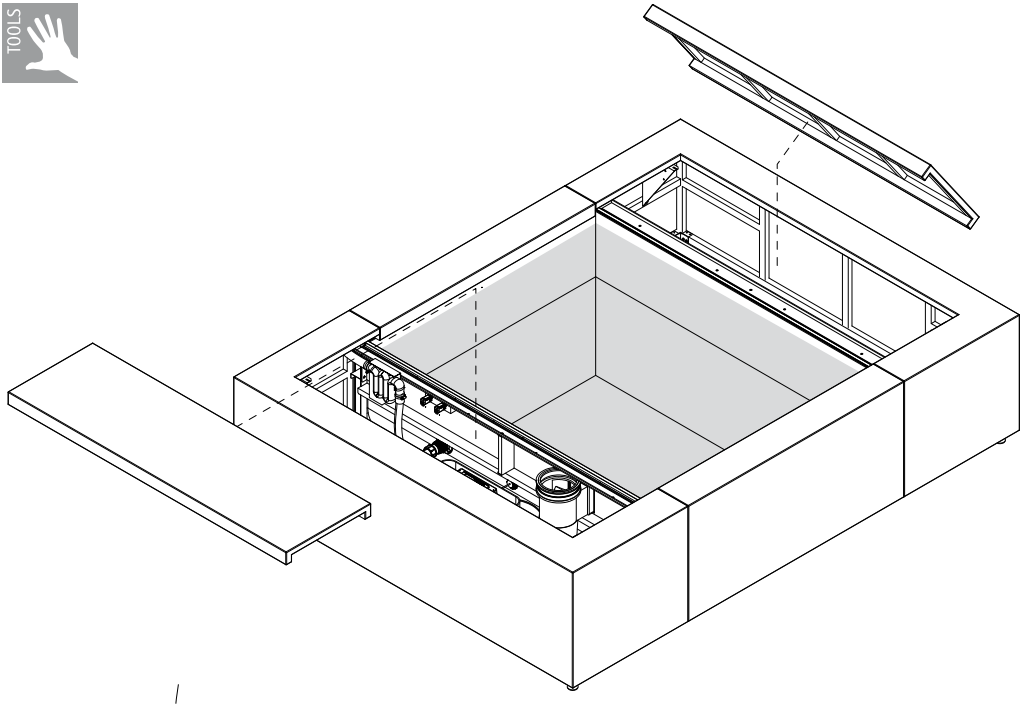

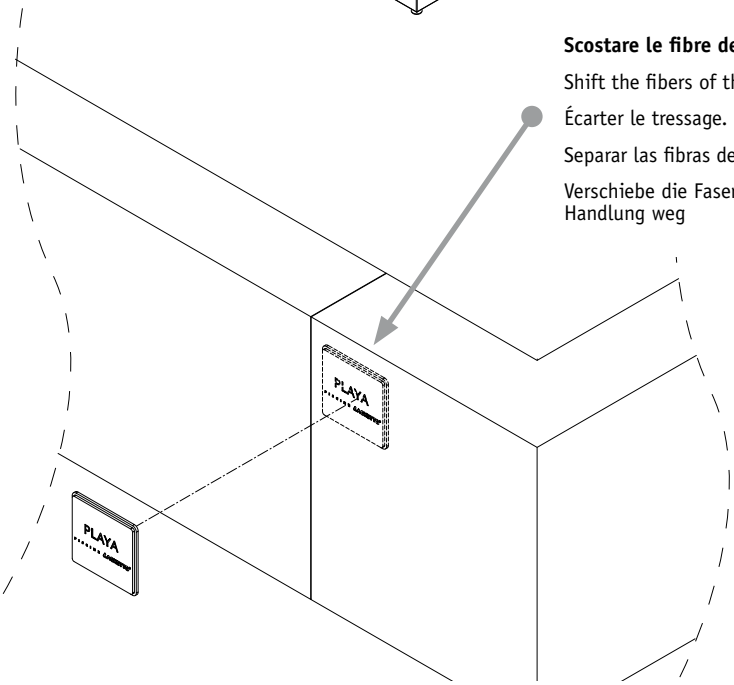

Scostare le fibre dell'intreccio.

Shift the fibers of the wicker.

Écarter le tressage.

Separar las fibras de la trama.

Verschiebe die Fasern der Handlung weg

MONTAGGIO FERMI LETTINO RELAX

Assembly of Relax lounger stops - Montage des butées de la chaise longue Relax
Montaje de las paradas de la tumbona Relax - Montage der Relaxliege stoppt

TOOLS

LEGENDA

n.8 ø 4,8 x 20

n.4

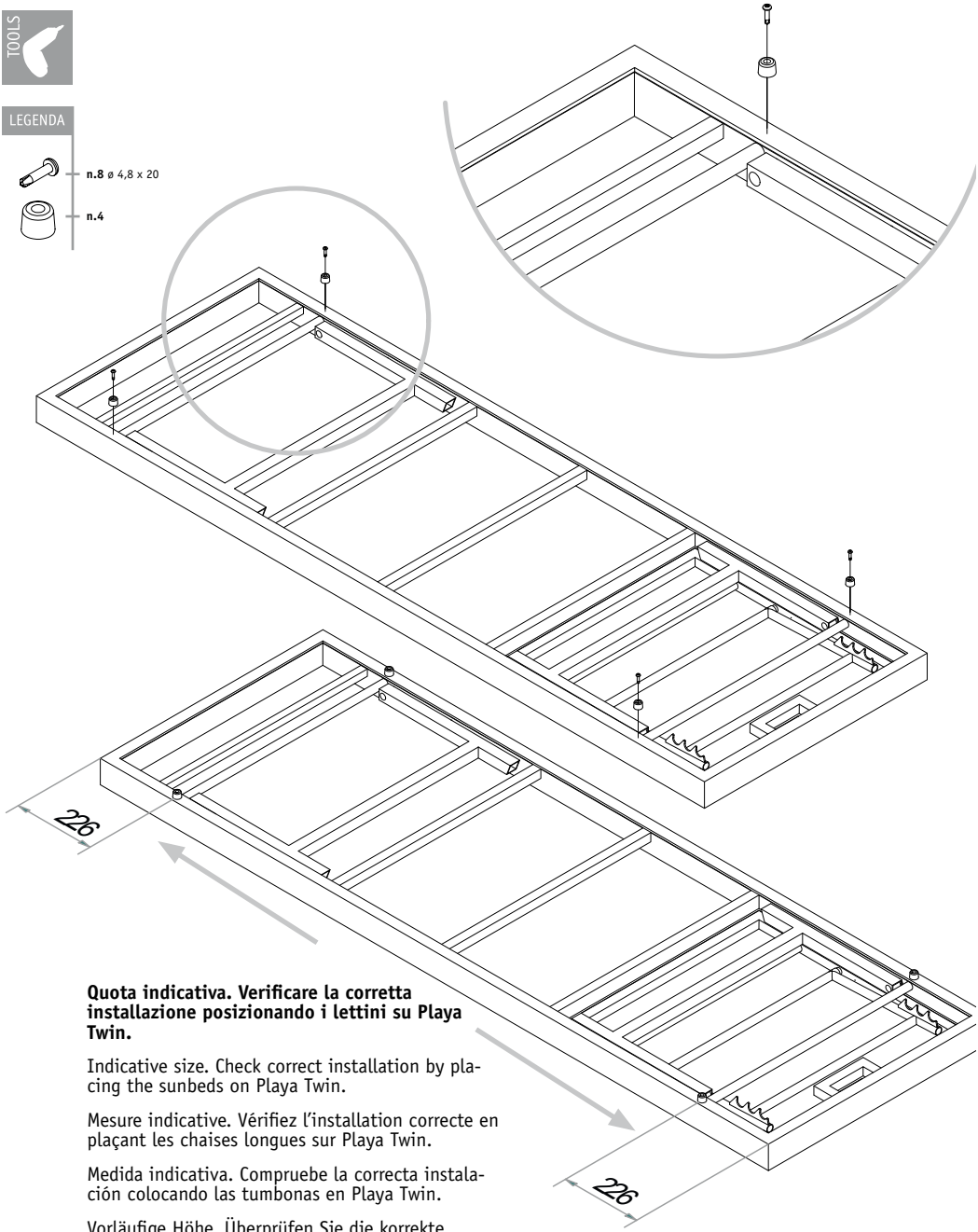

Quota indicativa. Verificare la corretta installazione posizionando i lettini su Playa Twin.

Indicative size. Check correct installation by placing the sunbeds on Playa Twin.

Mesure indicative. Vérifiez l'installation correcte en plaçant les chaises longues sur Playa Twin.

Medida indicativa. Compruebe la correcta instalación colocando las tumbonas en Playa Twin.

Vorläufige Höhe. Überprüfen Sie die korrekte Installation, indem Sie die Sonnenbänke auf Playa Twin stellen.

MONTAGGIO CINGHIE DI SICUREZZA AL LETTINO RELAX

Assembly of safety straps to the Relax Lounger - Installation des sangles de sécurité pour chaise longue Relax - Instalación de las correas de seguridad en la tumbona Relax
Anbringung von Sicherheitsgurten an der Relaxliege

TOOLS

LEGENDA

n.4 ø 4,8 x 20

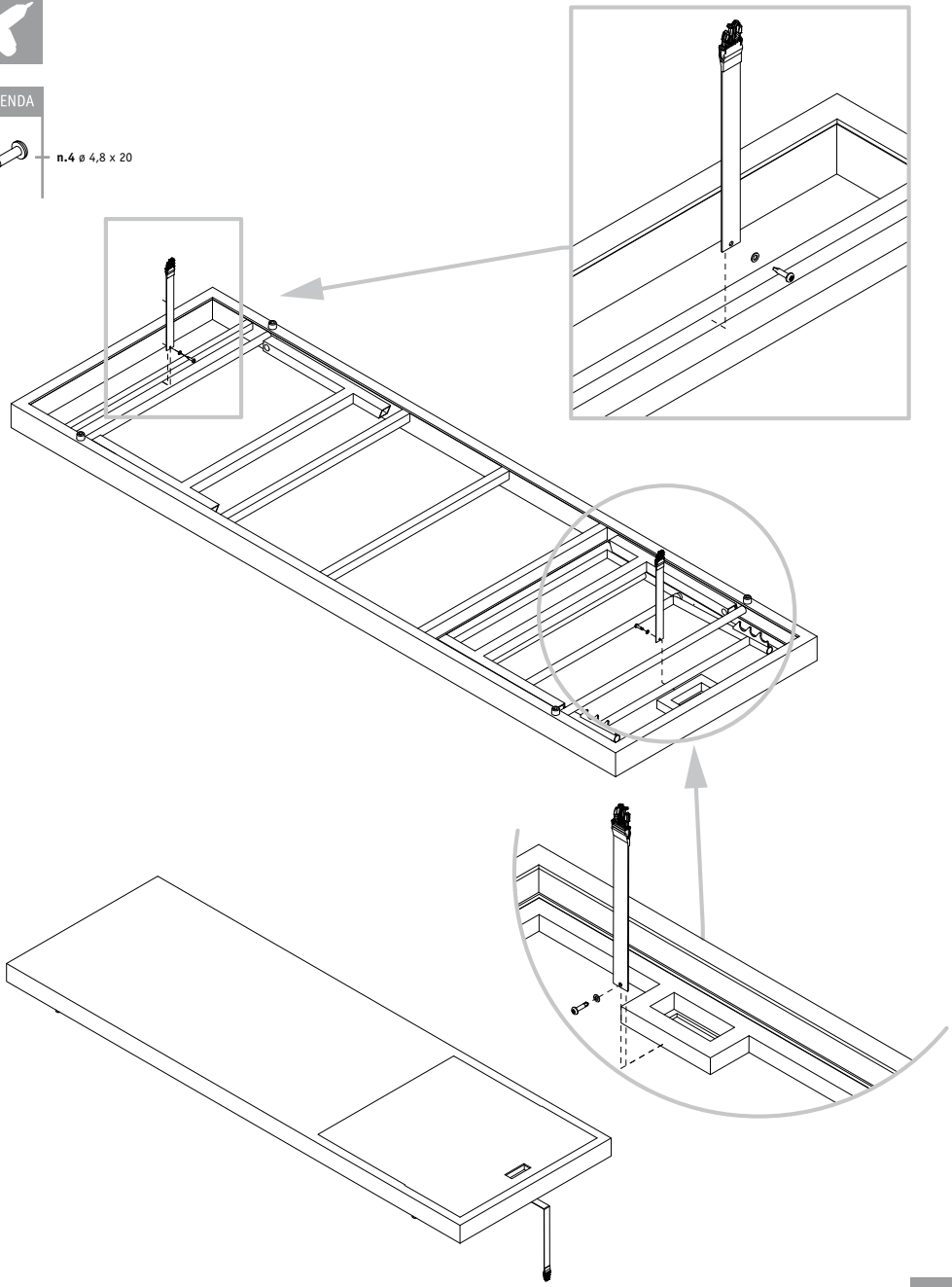

CHIUSURA PLAYA TWIN CON LETTINI RELAX

Playa Twin closure with Relax loungers - Fermeture Playa Twin avec chaises longues Relax
Cierre de Playa Twin con tumbonas Relax - Playa Twin Verschluss mit Relax-Liegen

TOOLS

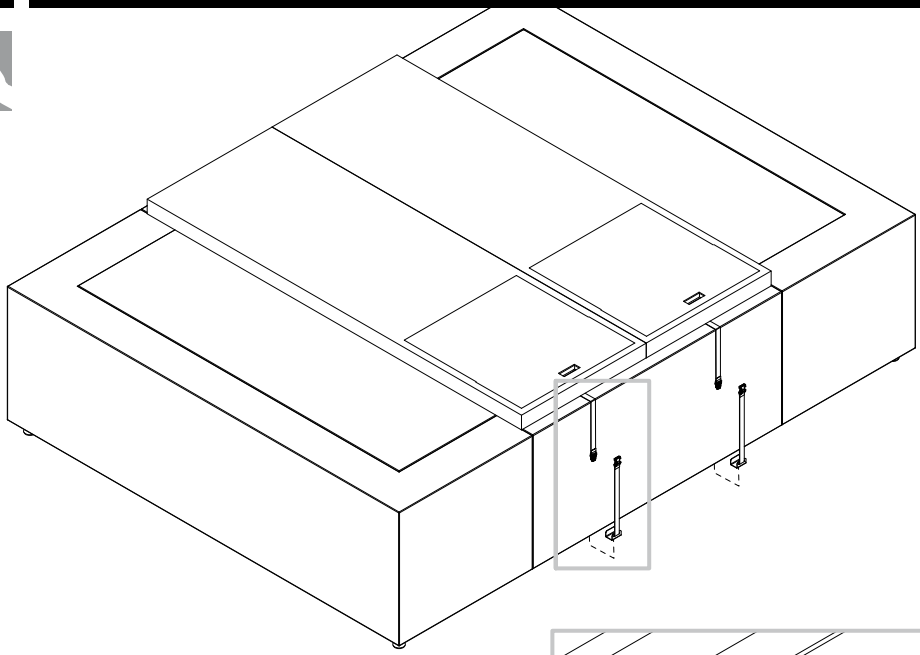

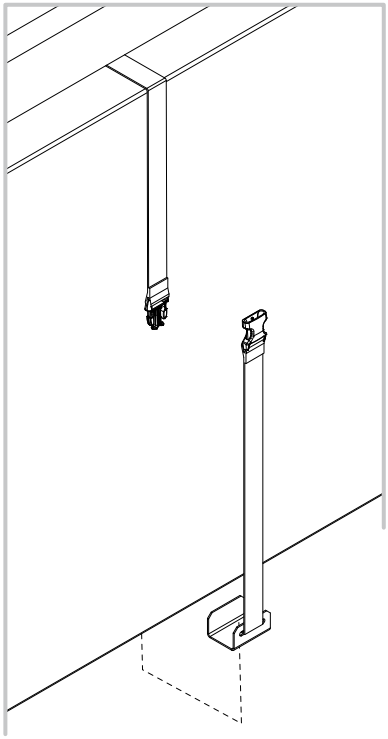

APERTURA DELLA CHIUSURA DI SICUREZZA

Opening the safety lock - Ouverture du verrou de sécurité
Abrir el cierre de seguridad - Öffnen des Sicherheitsschlosses

TOOLS

Attenzione chiusura di sicurezza:
per sganciare è necessario tirare (C), schiacciare lateralmente (B) e premere il pulsante contemporaneamente (A).

Attention safety lock:
to release it is necessary to pull (C), press sideways (B) and press the button simultaneously (A).

Attention verrouillage de sécurité :
pour le débloquer il faut tirer (C), appuyer latéralement (B) et appuyer simultanément sur le bouton (A).

Atención al bloqueo de seguridad:
para liberarlo es necesario tirar (C), presionar lateralmente (B) y pulsar el botón simultáneamente (A).

Achtung Sicherheitssperre:
zum Lösen muss man ziehen (C), seitlich drücken (B) und gleichzeitig den Knopf drücken (A).

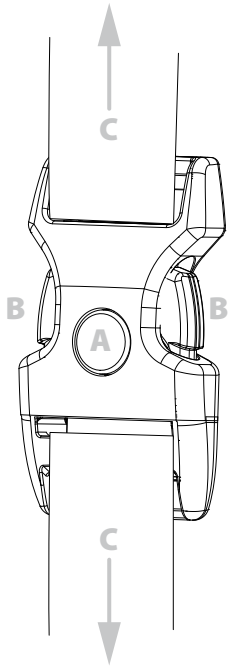

PLAYA Twin

THE END

NOTE

22-FEB

PISCINE LAGHETTO®

www.piscinelaghetto.com info@piscinelaghetto.com